DKC

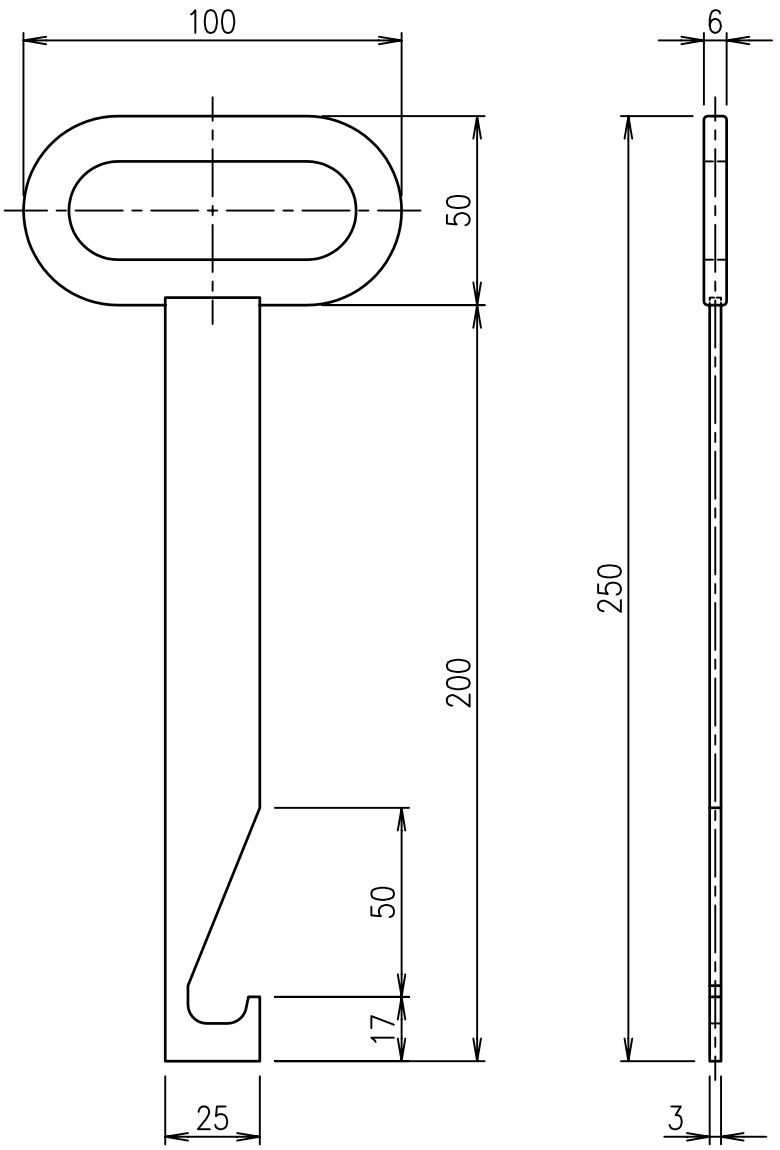

（適用機種）
ペデグレート： DGTS・DGSP（細目）・DGSP（中目）
DGTP・DGTSU・DGOP・DGS・DGT
DGTM・DGTM−K
DGSP−K・DGTP−K
DGS−K・DGT−K
スリット： GNSL（H7）・GNSLM（H7）

項番	名称	材質	個数	kg／個	記事
	フック	SS400			電気亜鉛めっき

記号	内容	日付	編集
親番			
図歴	L−M4−114	H16.2.27	菅原

担当	製図	照査	承認
	菅原	本木	新出谷

平成　年　月　日

第一機材株式会社

1／2 尺度

三角法

名称：DKC
ペデグレート・スリット蓋用フック
MF−20

図番：L−E4−00004