●標準付属部品　クサリ　C4CA-50　詳細は6-5ページ参照。
●備考 グレーチングの選定基準・特長・仕様・材質・荷重区分などは 6-2～6-4ページ参照。

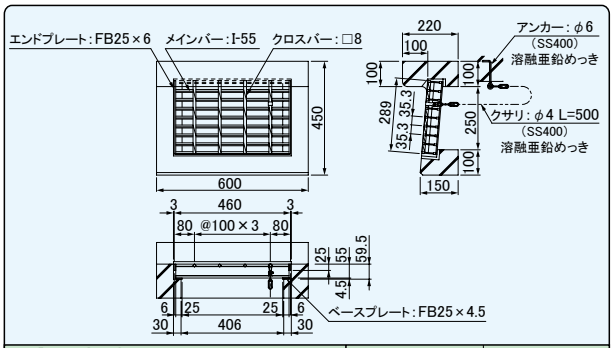

L型 250	T-25	寸 法 mm	質 量 kg/枚
L型集水ます蓋 250用		460×289×59.5	10.5

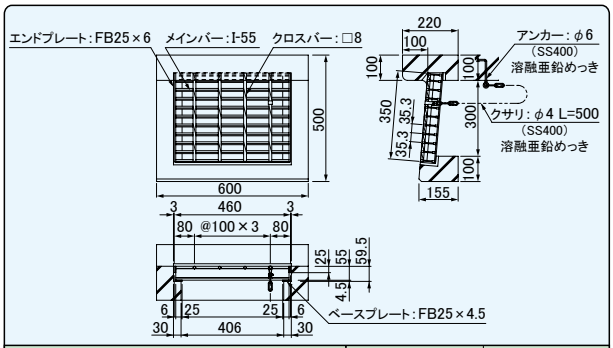

L型 300	T-25	寸 法 mm	質 量 kg/枚
L型集水ます蓋 300用		460×350×59.5	12.8

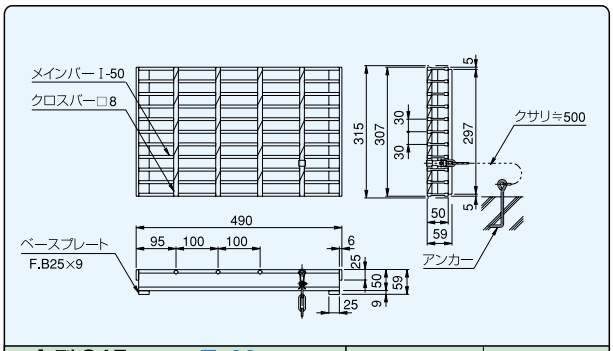

L型 315	T-20	寸 法 mm	質 量 kg/枚
L型集水ます蓋 315用		490×315×59	12.9

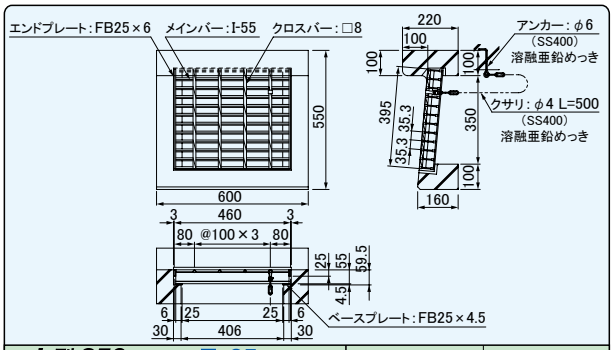

L型 350	T-25	寸 法 mm	質 量 kg/枚
L型集水ます蓋350用・街きょ集水ます蓋155用		460×395×59.5	14.1

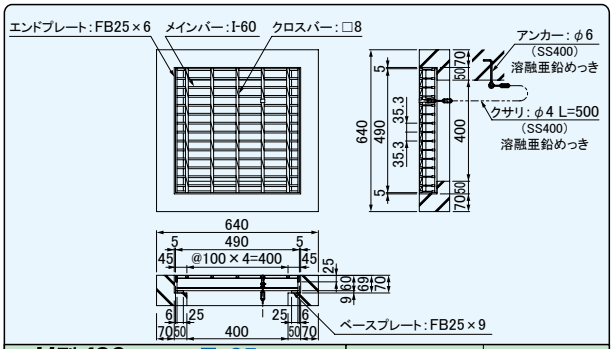

U型 490	T-25	寸 法 mm	質 量 kg/枚
U型集水ます蓋 490用		490×490×69	21.3

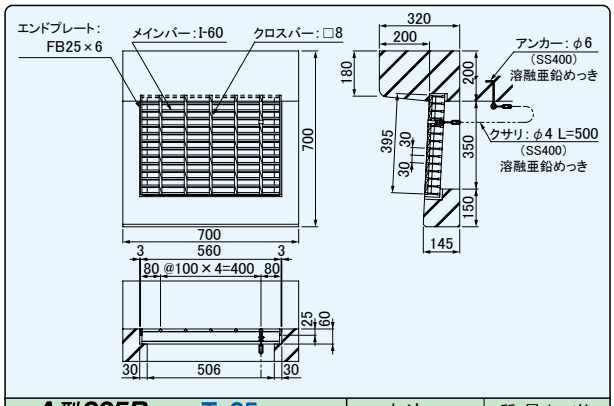

A型 205B	T-25	寸 法 mm	質 量 kg/枚
A型街きょ集水ます蓋 205B用		560×395×60	20.3

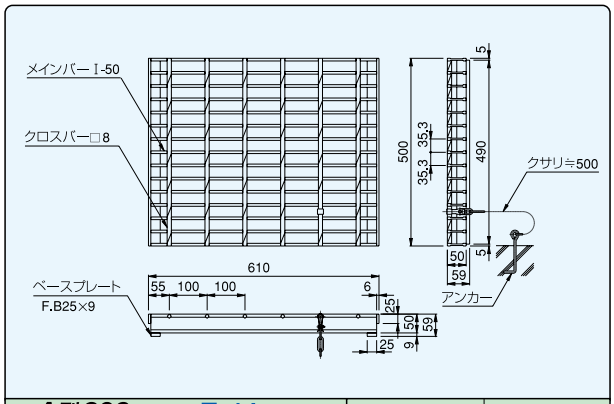

A型 206	T-14	寸 法 mm	質 量 kg/枚
A型街きょ集水ます蓋 206用		610×500×59	22.2

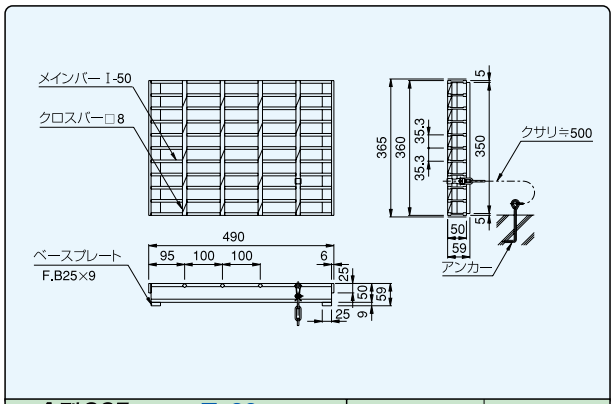

A型 365	T-20	寸 法 mm	質 量 kg/枚
A型街きょ集水ます蓋 A365用		490×365×59	13.4

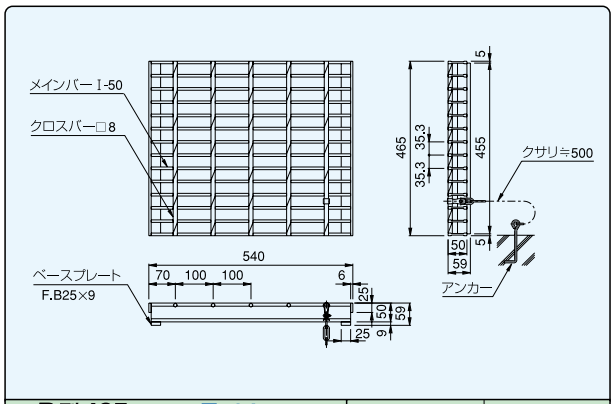

B型 465	T-14	寸 法 mm	質 量 kg/枚
B型街きょ集水ます蓋 B465用		540×465×59	18.6