DKC

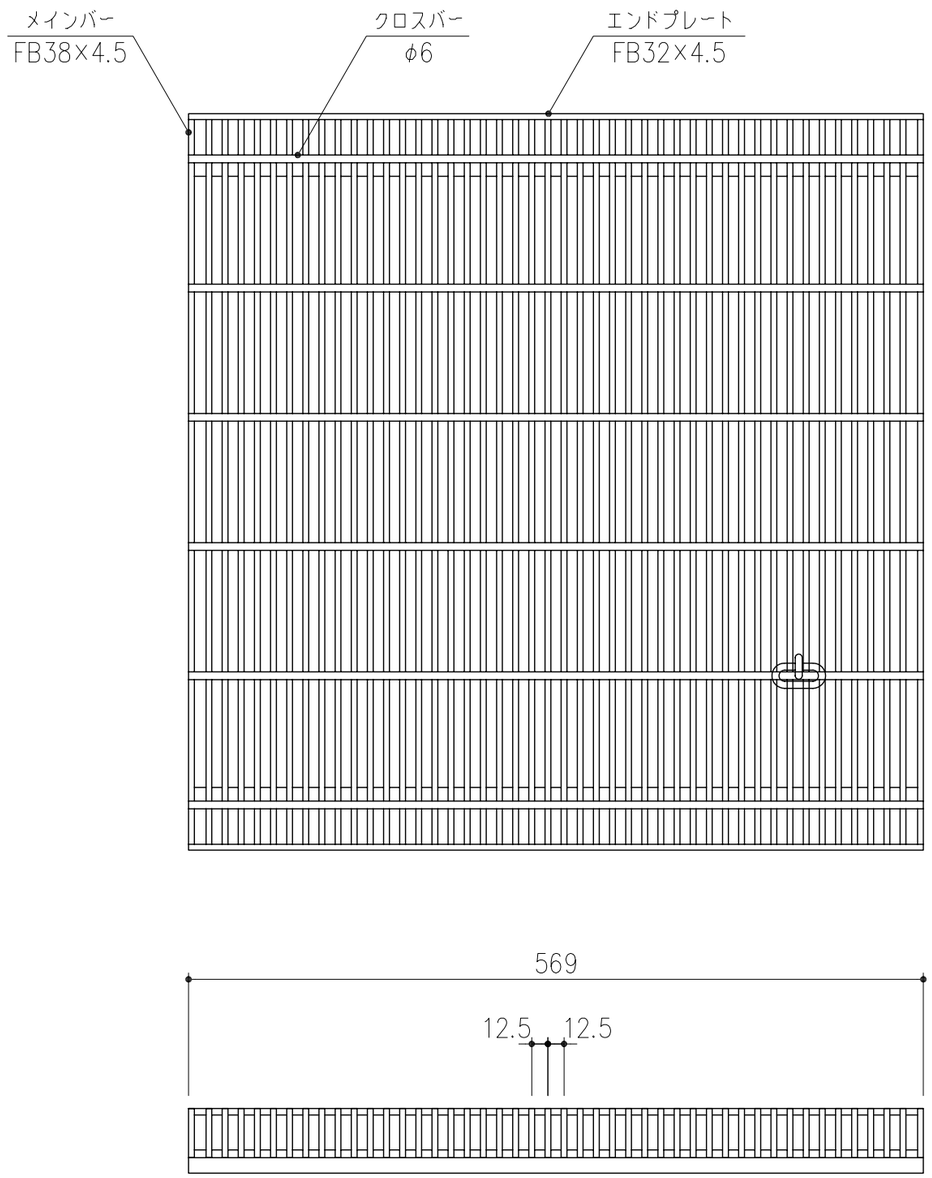

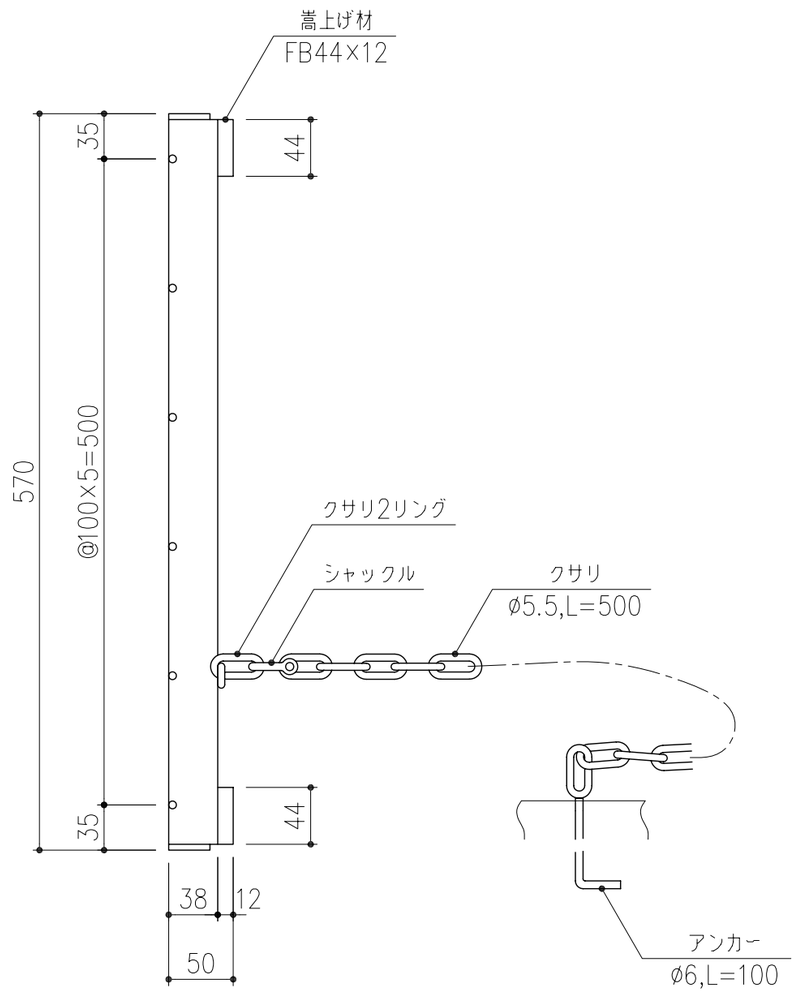

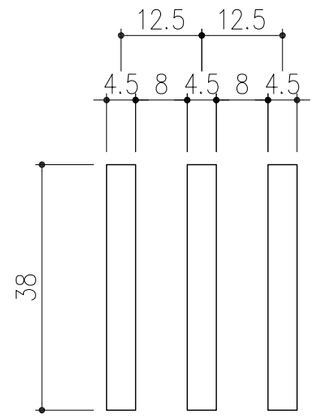

メインバーピッチ詳細図 S=1/1

項番	名称	材質	個数	kg/個	記事
	クサリ	SS400			溶融亜鉛めっき
	グレート	SS400		41.6	溶融亜鉛めっき

記号	内容	日付	編集
A	断面図追加	H17.7.6	鈴木
親番			
図歴			

担当	製図	照査	承認
	成田	丹野	新出谷

平成 16年 2月 21日

第一機材株式会社

1/5 尺度

三角法

名称: DKC CDS500用 T−14

図番: G−E3−01269A