DKC

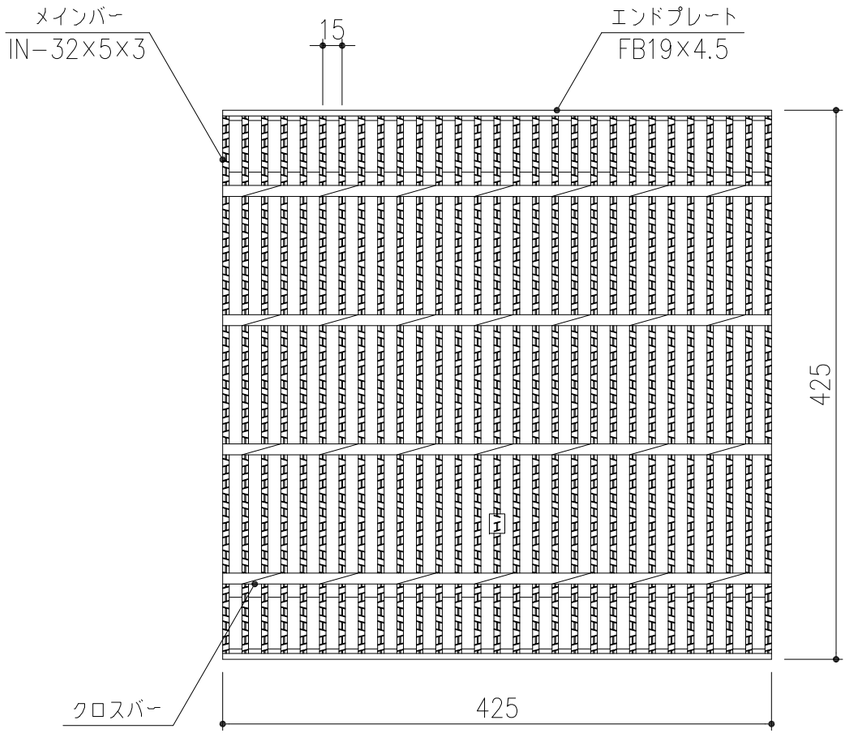

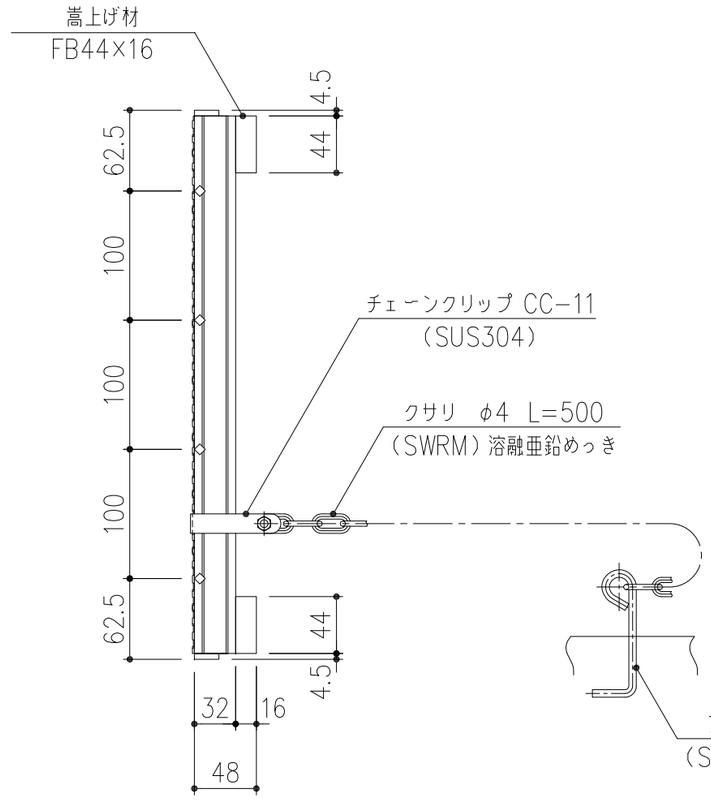

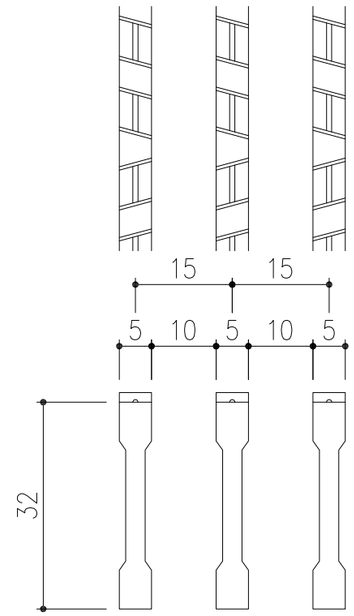

メインバーピッチ詳細図S=1/1

項番	名称	材質	個数	kg/個	記事
	グレーチング	SS400		17.7	溶融亜鉛めっき

記号	内容	日付	編集
親番			
図歴			

担当	製図	照査	承認	尺度	名称
	高虫	本木	伊藤	1/5	DKC ノンスリップタイプ細目 CDSN360−14 T−14荷重
平成 26 年 9 月10日				三角法	図番
第一機材株式会社					G−E3−004881