DKC

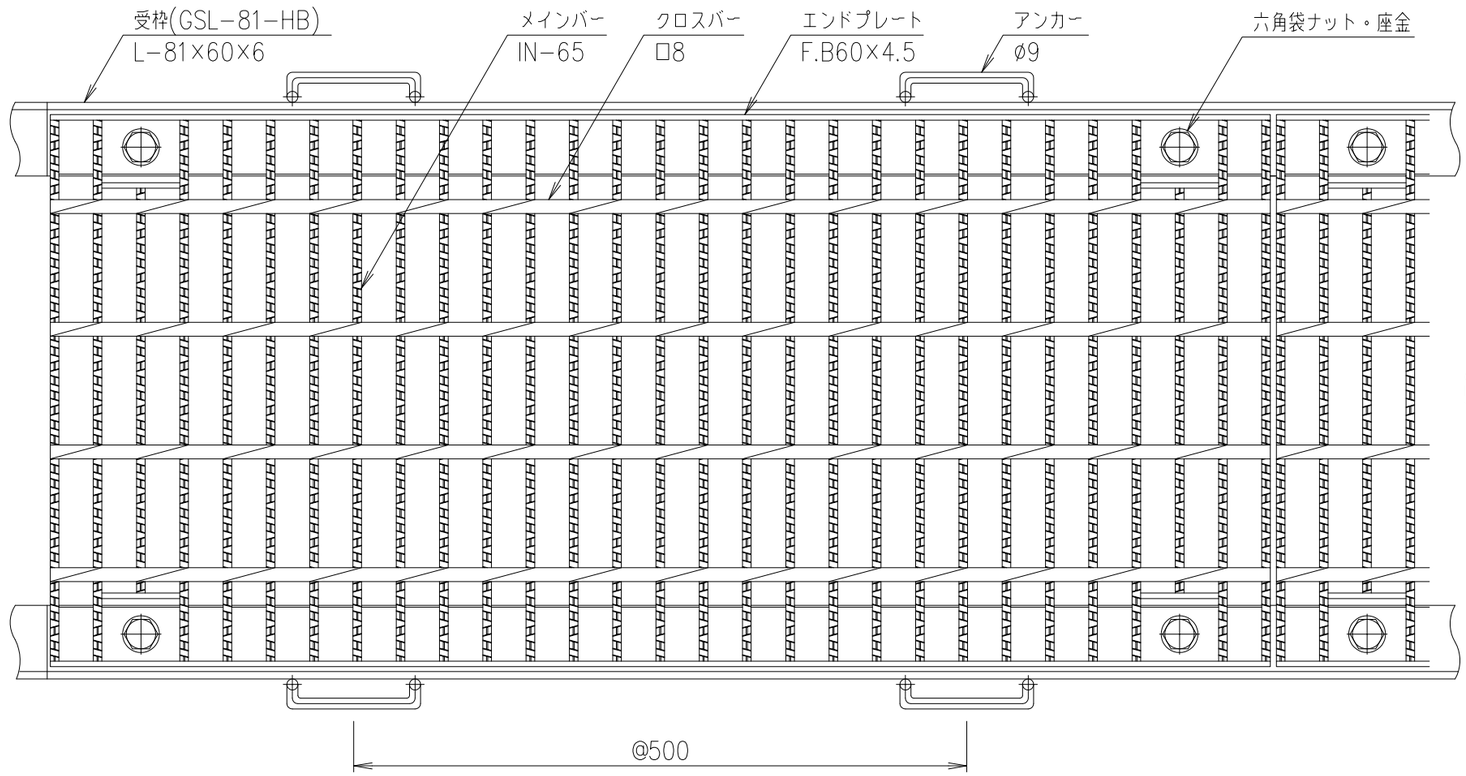

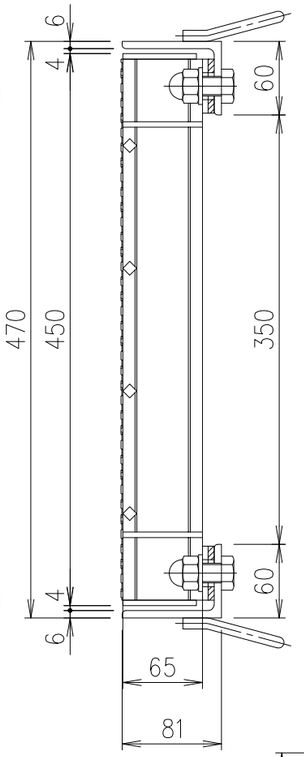

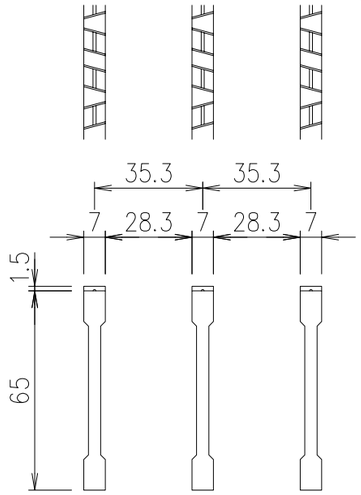

メインバー詳細図 S=1/2

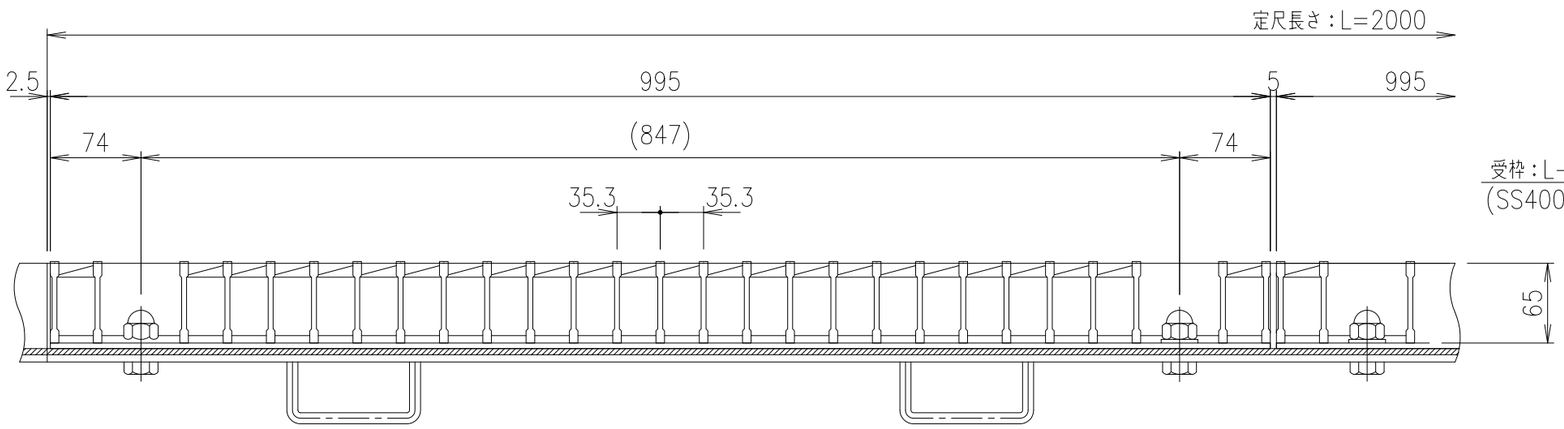

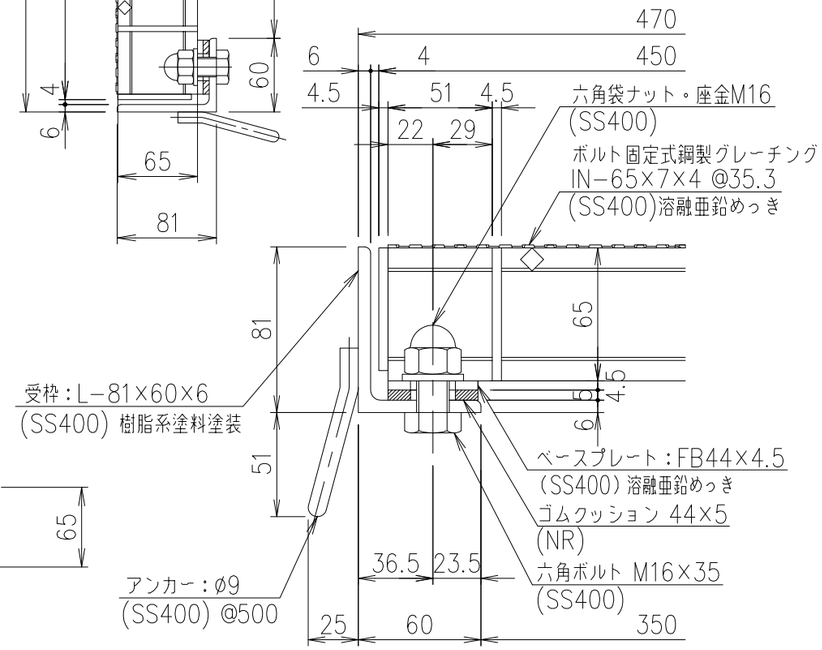

断面詳細図 S=1/3

項番	名称	材質	個数	kg/個	記事
	受　枠	SS400		13.7	樹脂系塗料塗装
	鋼製グレーチング	SS400		44.9	溶融亜鉛めっき

適用荷重	
重荷重公道用	エコノミータイプ
T−25	

記号	内容	日付	編集
親番			
図歴			

担当	製図	照査	承認	尺度	名称	
	井上	本木	伊藤	1/5		DKC スチール製グレーチング GHN65−35B 受枠：GSL−81−HB
平成　年　月　日				三角法	図番	G−E3−05309
第一機材株式会社						