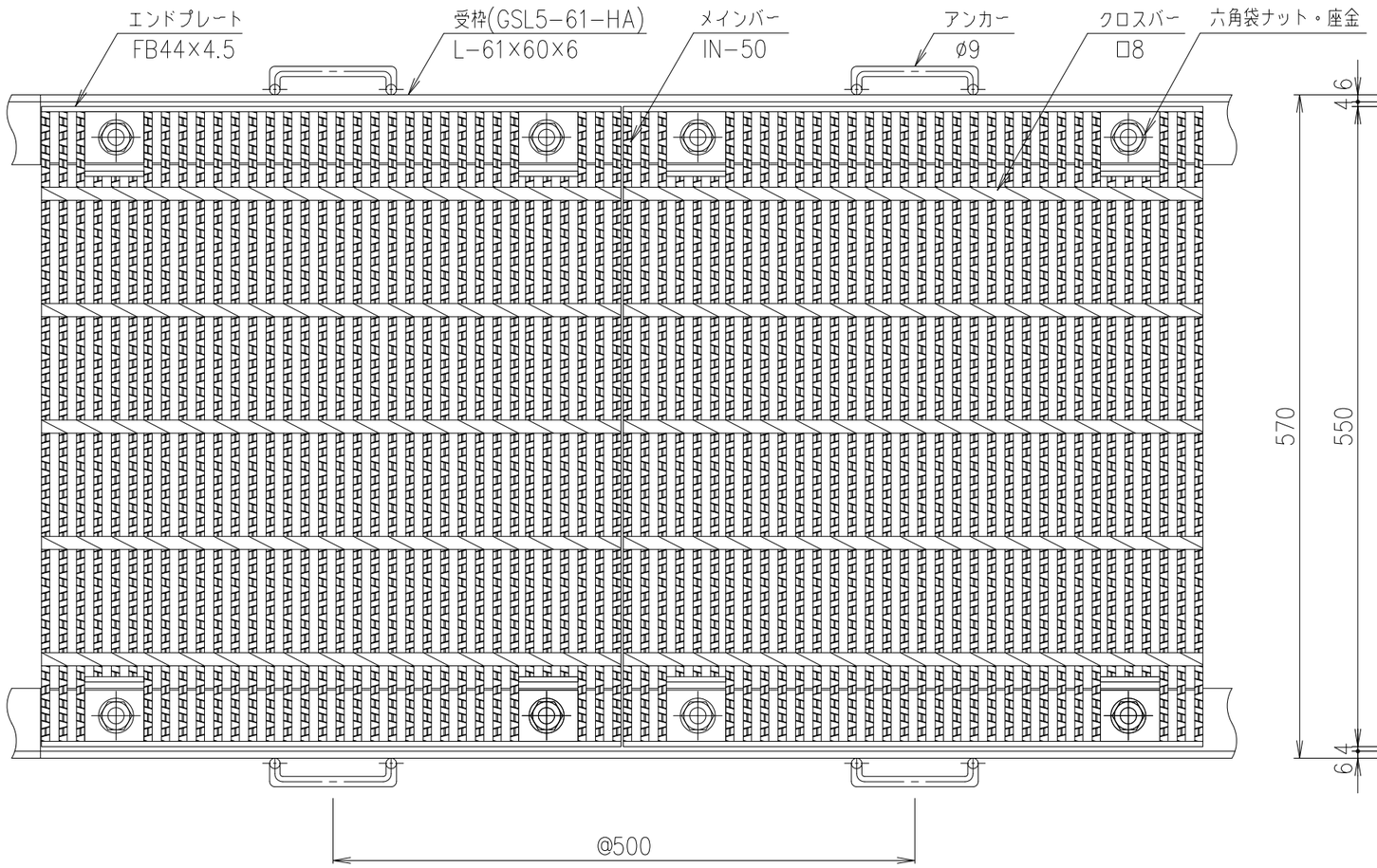

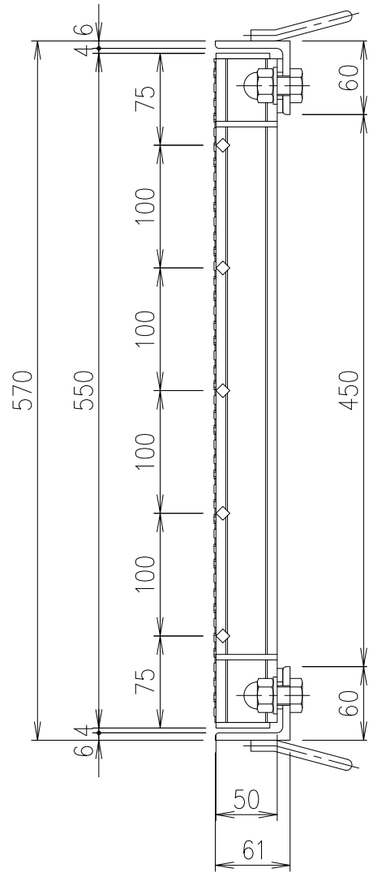

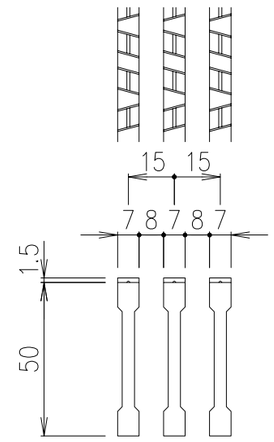

メインバー詳細図 S=1/2

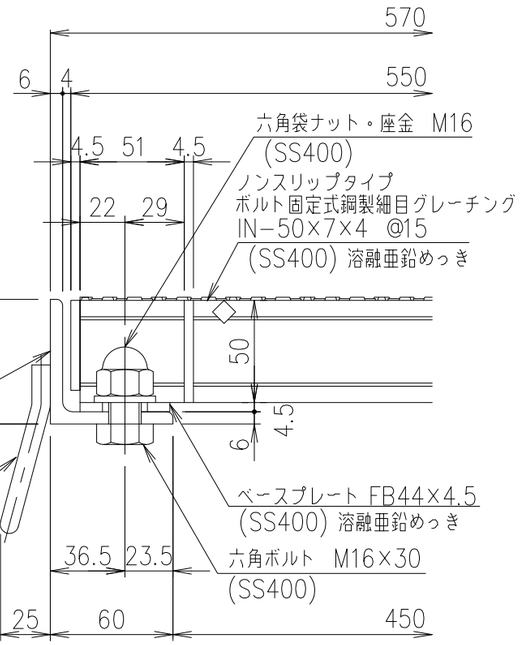

断面詳細図 S=1/3

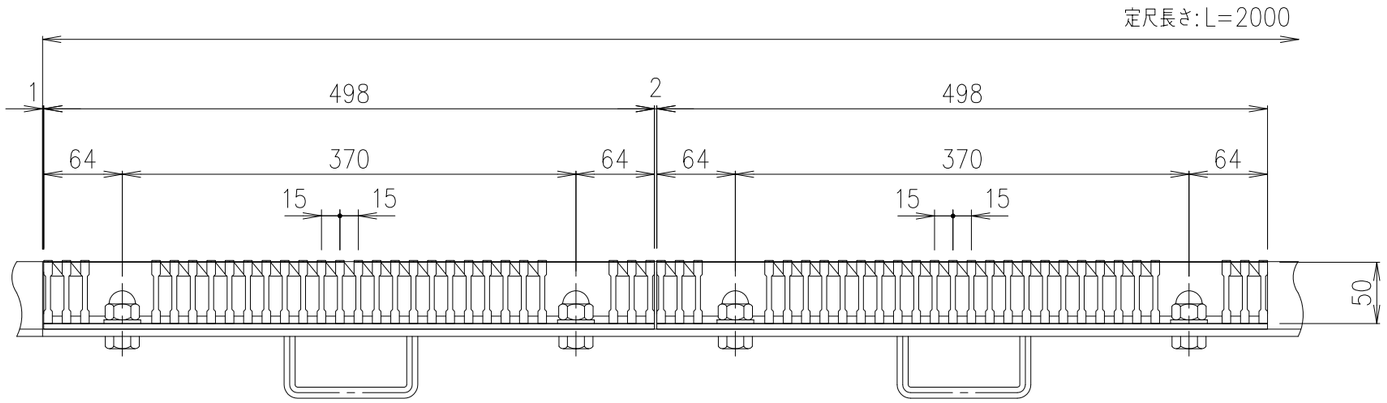

項番	名称	材質	個数	kg/個	記事
	受　　枠	SS400		11.9	樹脂系塗料塗装
	鋼製グレーチング	SS400		81.8	溶融亜鉛めっき

適用荷重	
重荷重公道用	エコノミータイプ
T-25	T-25

記号	内容	日付	編集
親番			
図歴			

担当	製図	照査	承認	尺度	名称
	山本	本木	伊藤	1/5	DKC 鋼製グレーチング側溝蓋 GHSN5-50-45A 受枠: GSL5-61-HA（ハーフ蓋用）
平成　年　月　日				三角法	図番 G-E3-05378

第一機材株式会社