DKC

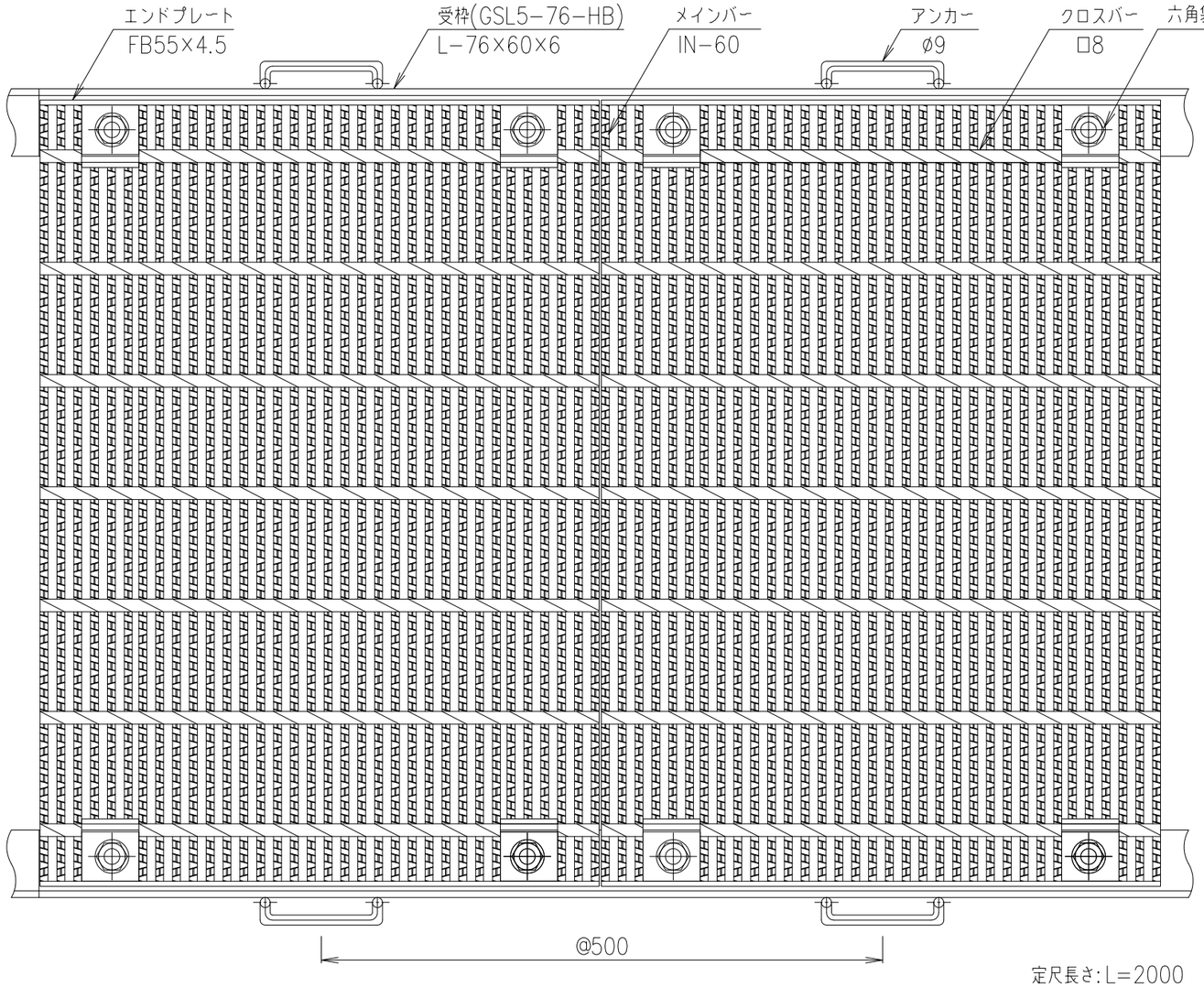

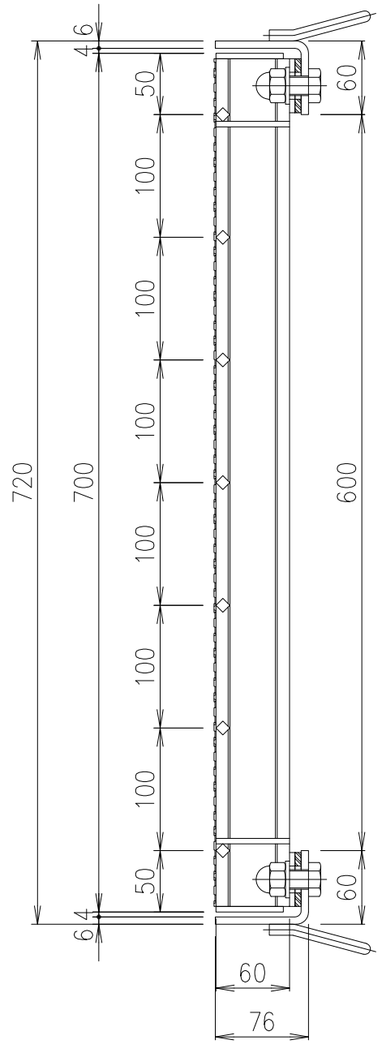

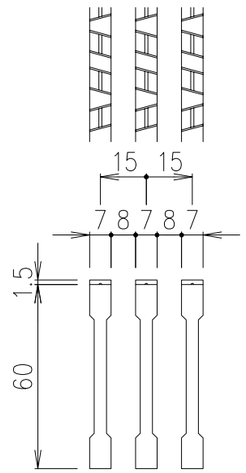

メインバー詳細図 S=1/2

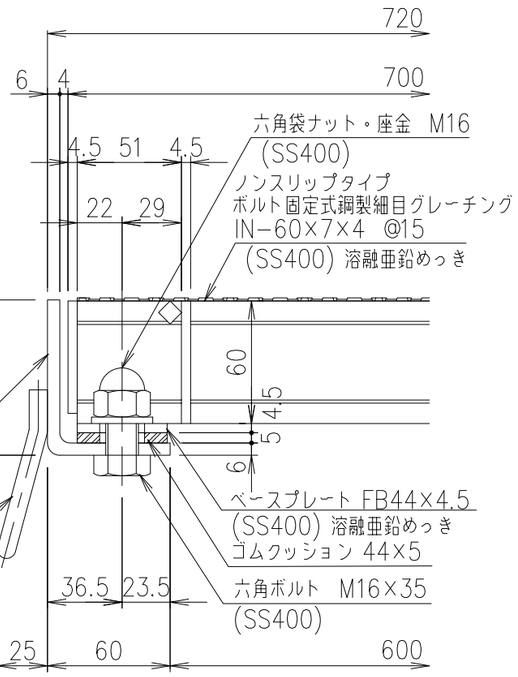

断面詳細図 S=1/3

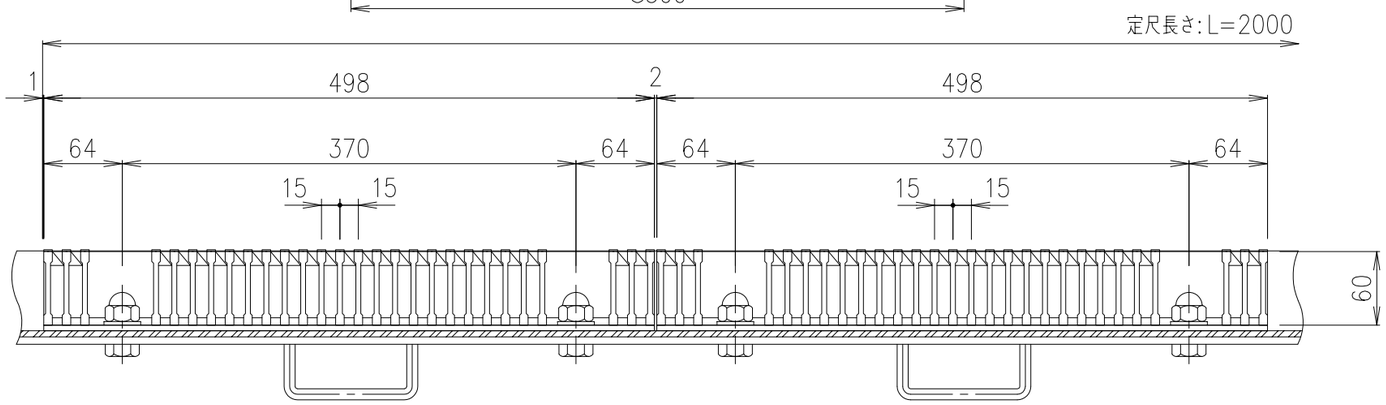

項番	名称	材質	個数	kg/個	記事
	受　　枠	SS400		13.1	樹脂系塗料塗装
	鋼製グレーチング	SS400		127.4	溶融亜鉛めっき

適用荷重	
重荷重公道用	エコノミータイプ
T−25	

記号	内容	日付	編集
親番			
図歴			

担当	製図	照査	承認	尺度	名称
	山本	本木	伊藤	1/5	DKC 鋼製グレーチング側溝蓋 GHSN5−60−60B 受枠: GL5−76−HB（ハーフ蓋用）
平成　年　月　日				三角法	図番
第一機材株式会社					G−E3−05393