DKC

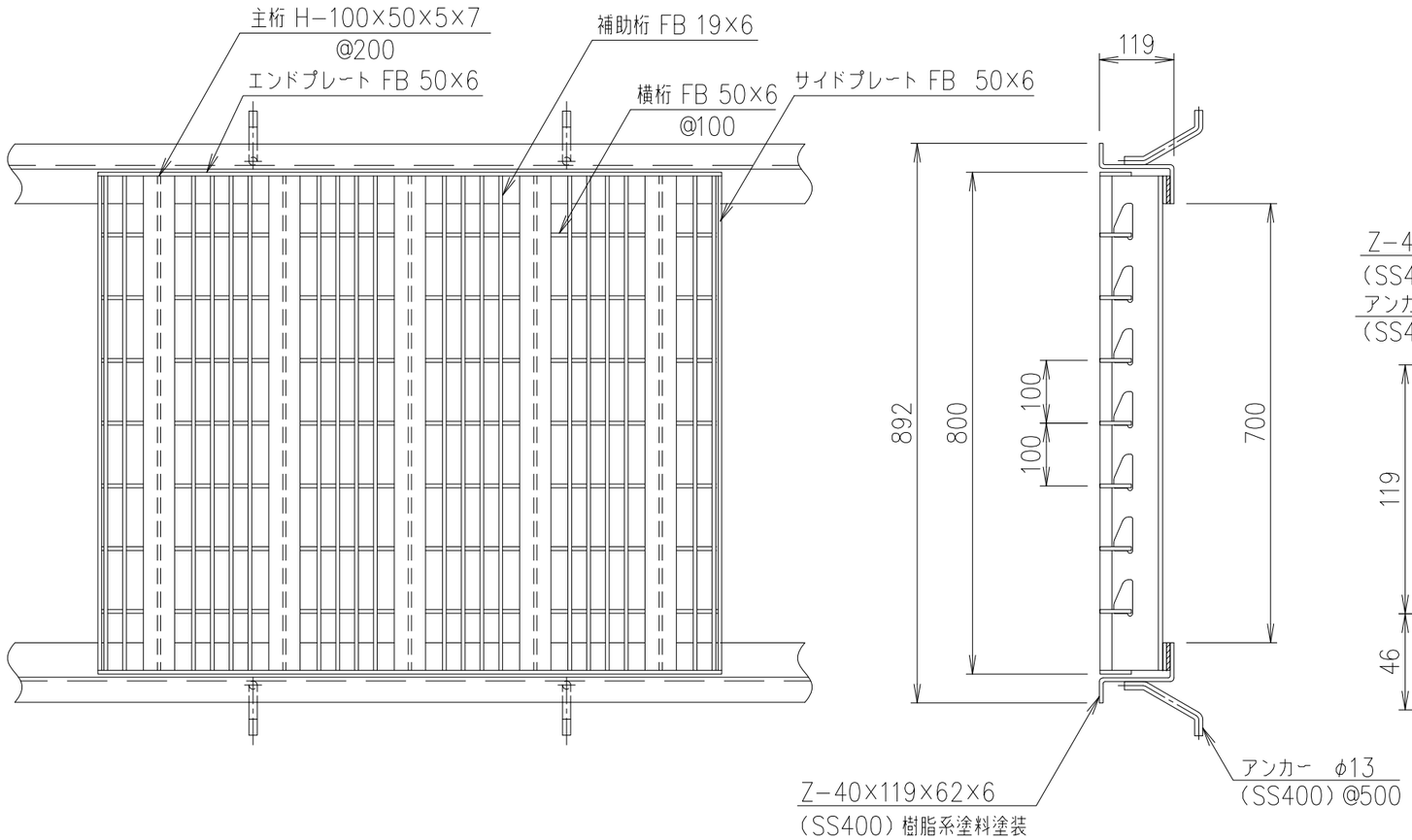

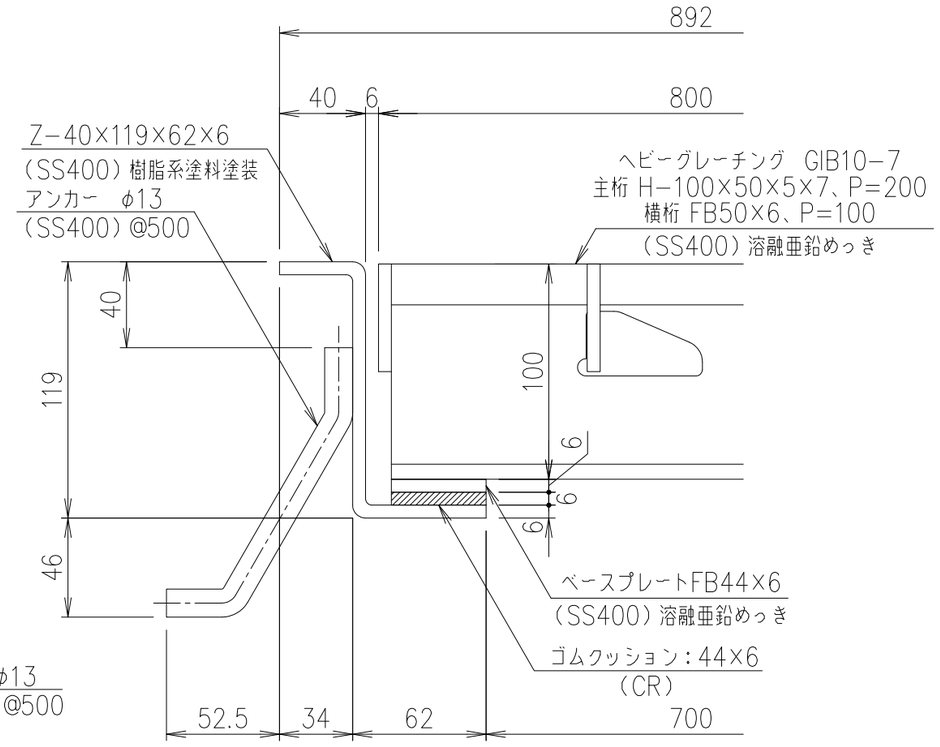

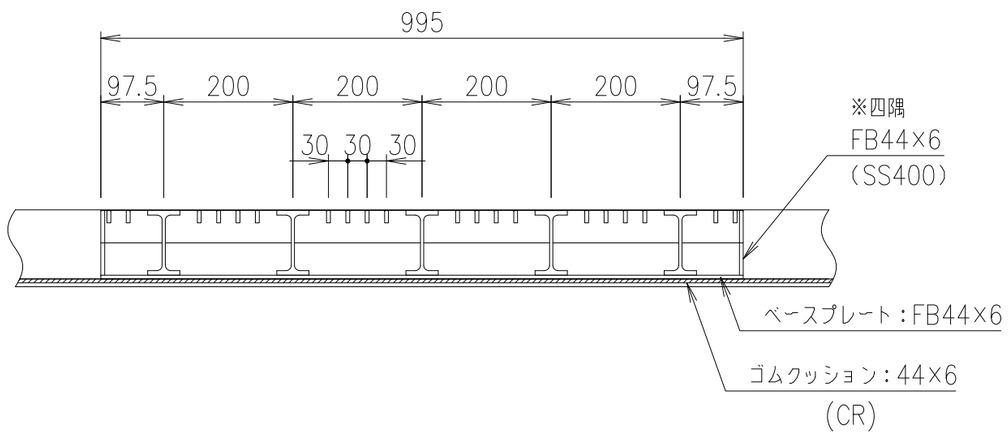

項番	名称	材質	個数	kg/個	記事
	受枠	SS400		19.2	樹脂系塗料塗装
	ヘビーグレーチング	SS400		79.3	溶融亜鉛めっき

総重量	計算		
	実測		
親番			
訂正			
図歴			

製図	照査	承認	尺度	名称
吉野（将）	高虫	伊藤	1/10	DKC グレート H−100タイプ T−14 GIB10−7
年 月 日			三角法	図番
第一機材株式会社				SG−E3−00101