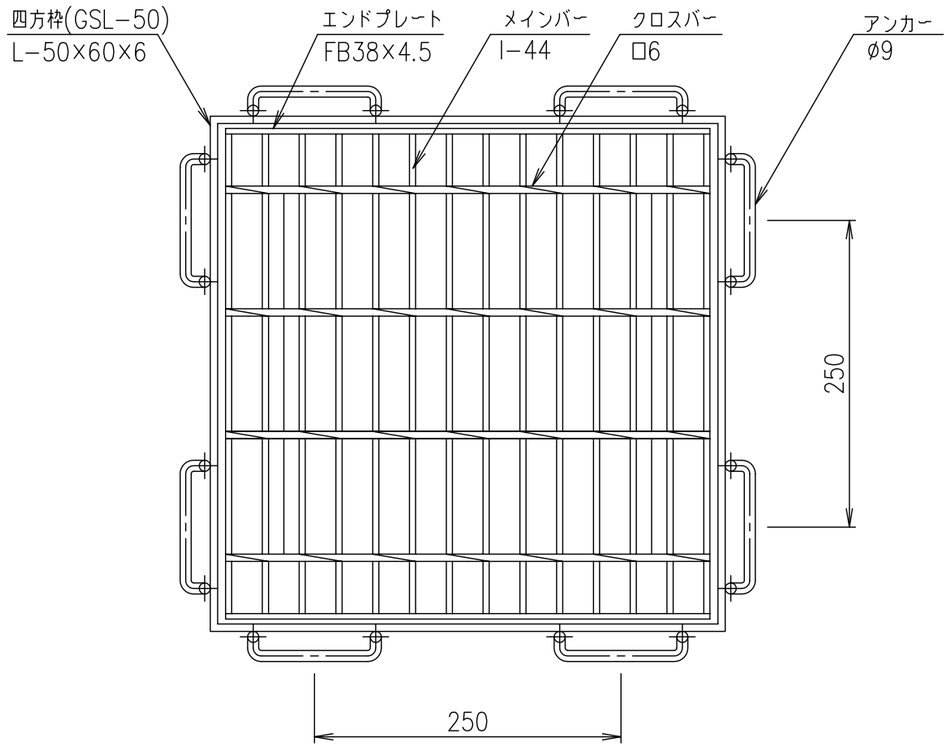

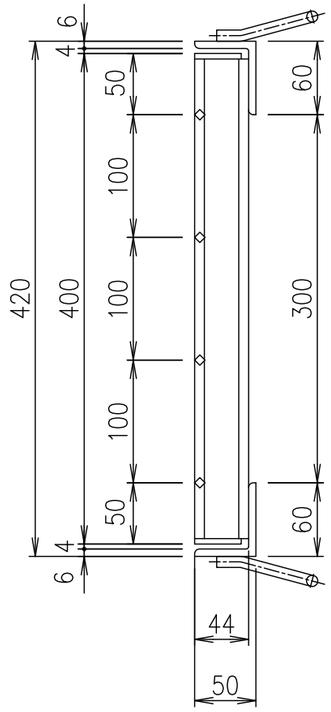

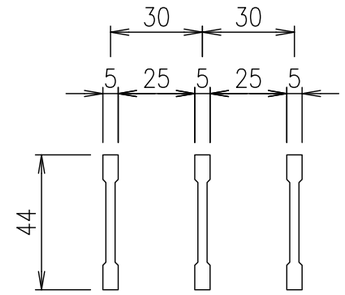

メインバー詳細図 S=1/2

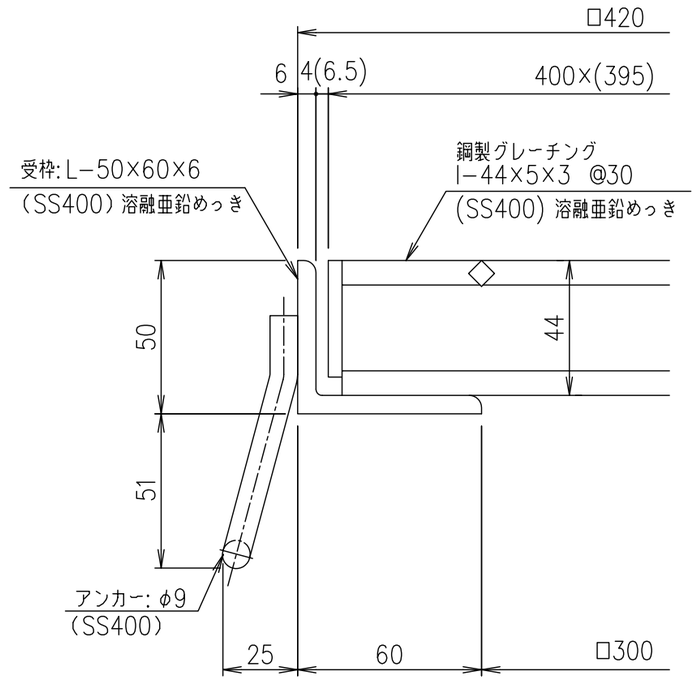

断面詳細図 S=1/2

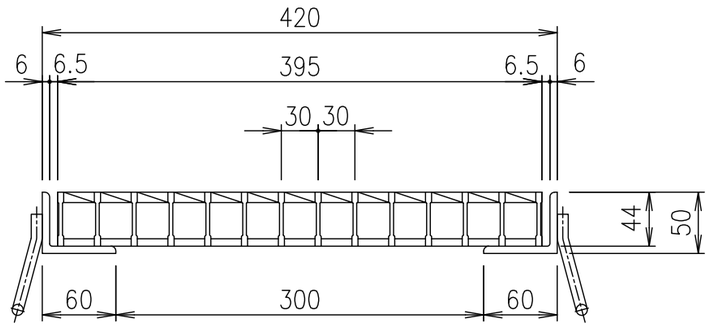

項番	名称	材質	個数	kg/個	記事
	受枠	SS400		8.2	溶融亜鉛めっき
	ますぶた	SS400		8.7	溶融亜鉛めっき

記号	内容	日付	編集
A	転写	H27.9.17	高田
親番			
図歴			

担当	製図	照査	承認	尺度	名称
	高田	本木	伊藤	1/5	DKC 鋼製グレーチングますぶた GM44−33(受枠:溶融亜鉛めっき) 適用荷重:横断衝撃なしT−20
平成 年 月 日				三角法	図番 G−E3−02905A

第一機材株式会社