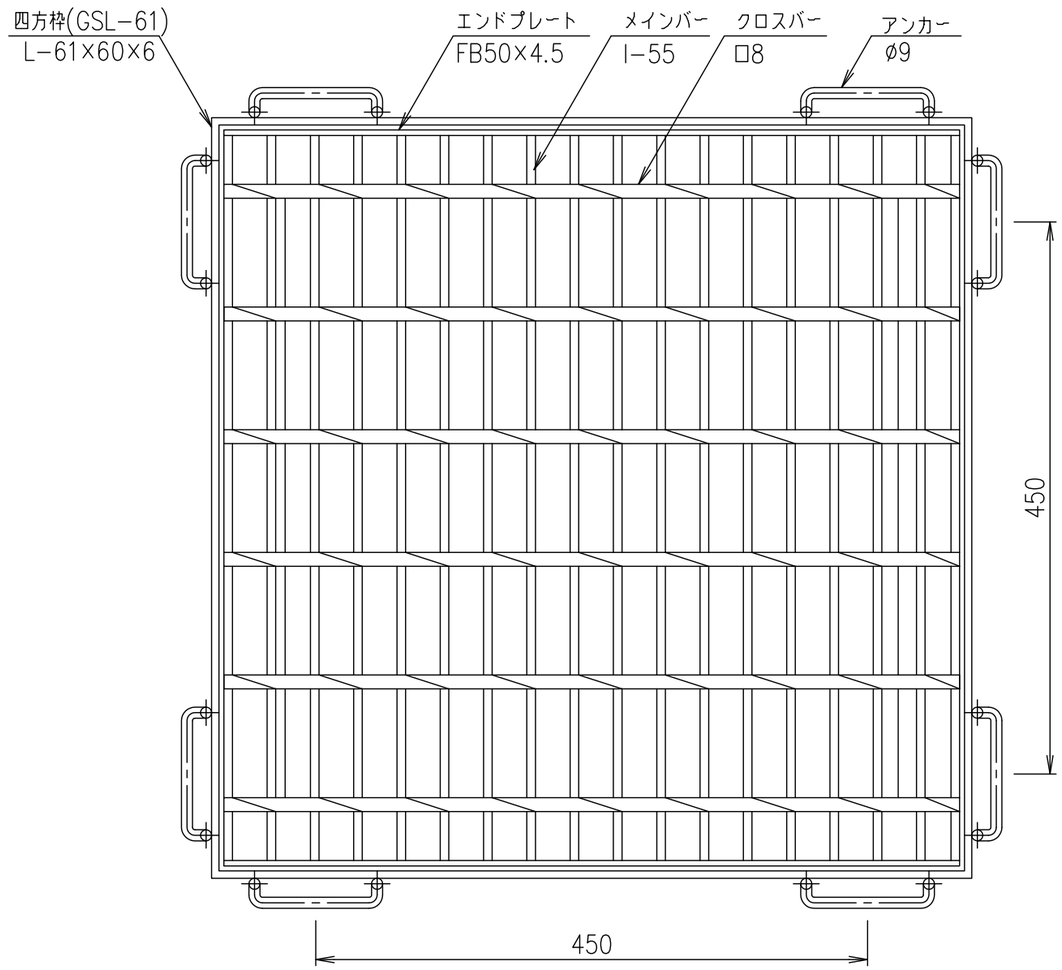

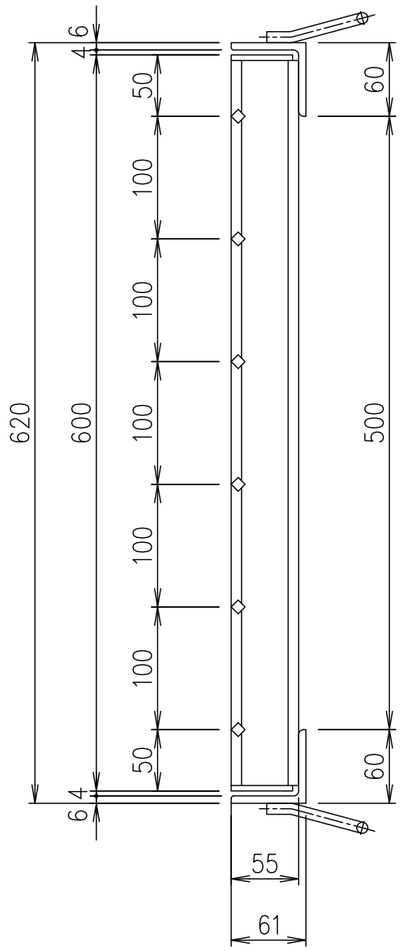

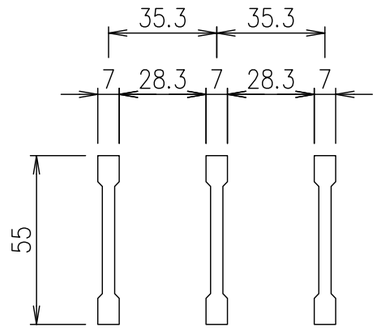

メインバー詳細図　S=1/2

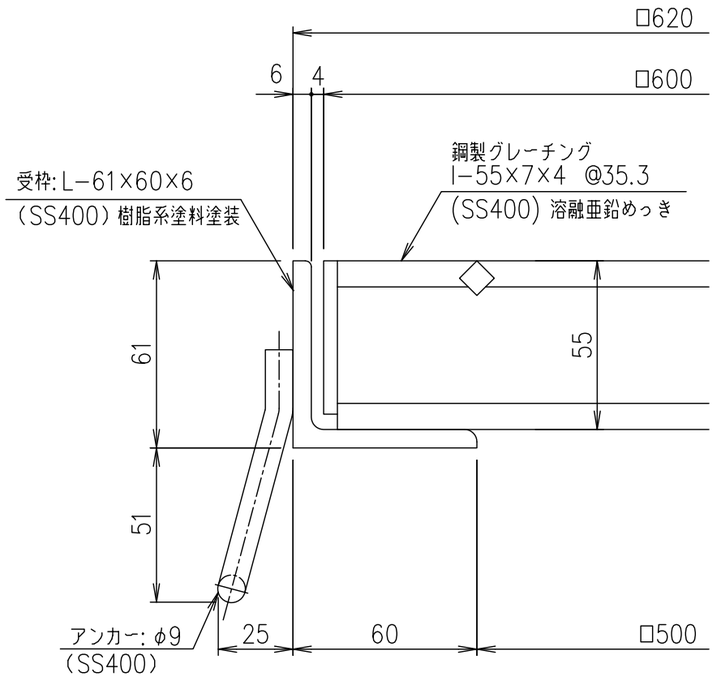

断面詳細図　S=1/2

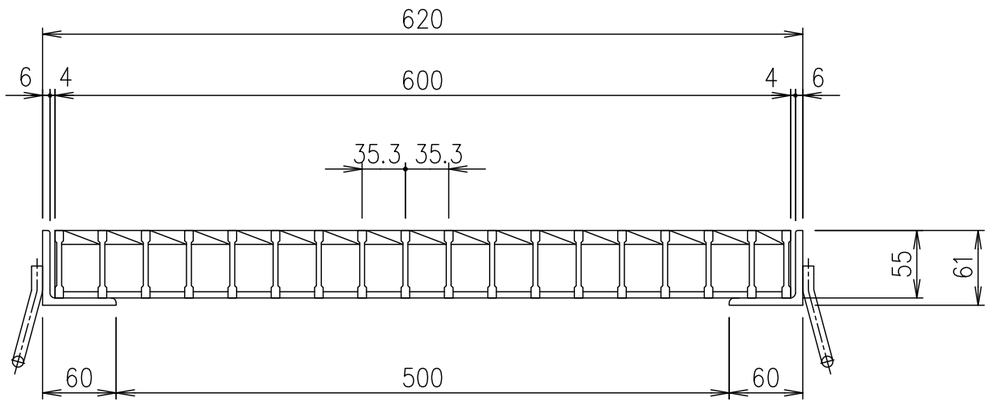

項番	名称	材質	個数	kg／個	記事
	受枠	SS400		14.0	樹脂系塗料塗装
	ますぶた	SS400		27.1	溶融亜鉛めっき

記号	内容	日付	編集
A	転写	H27.9.17	高田
親番			
図歴			

担当	製図	照査	承認	尺度	名称
	高田	本木	伊藤	1/5	DKC 鋼製グレーチングますぶた GM55−55 適用荷重：横断衝撃なしT−20
平成　年　月　日				三角法	図番
第一機材株式会社					G−E3−00441A