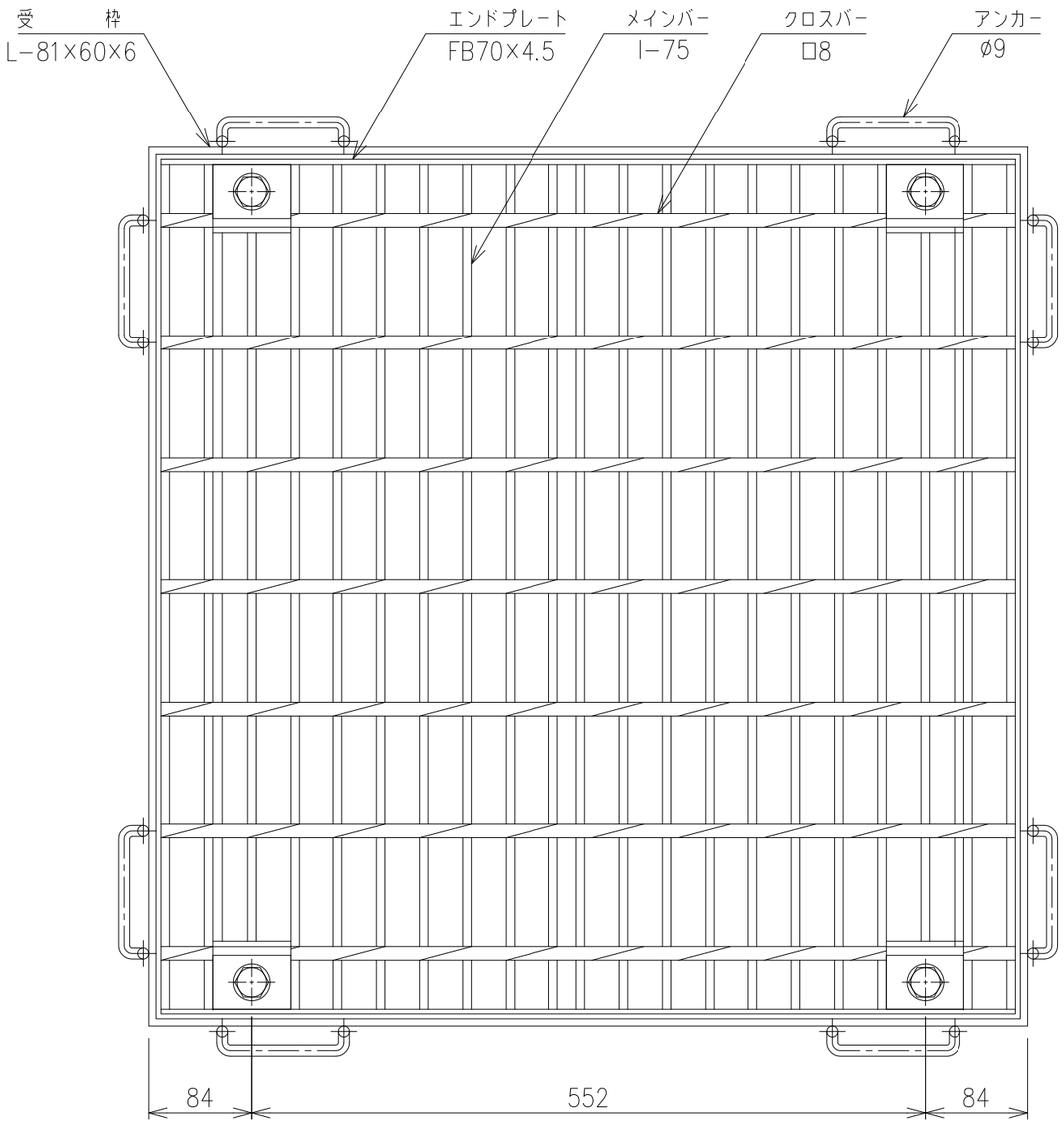

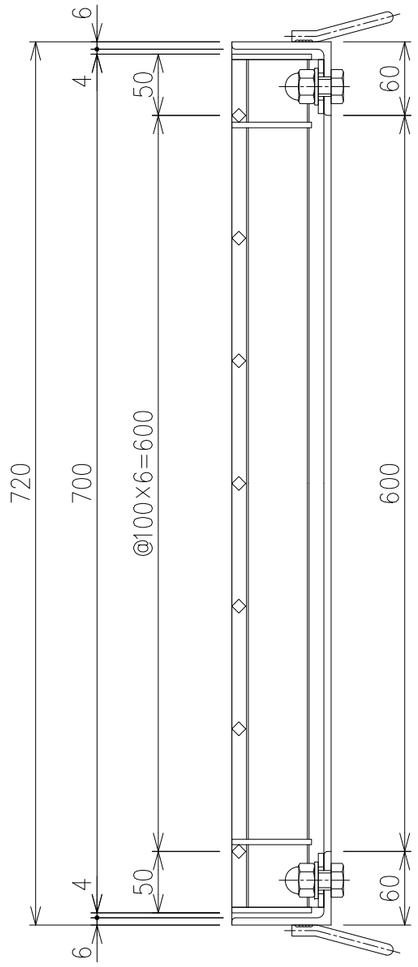

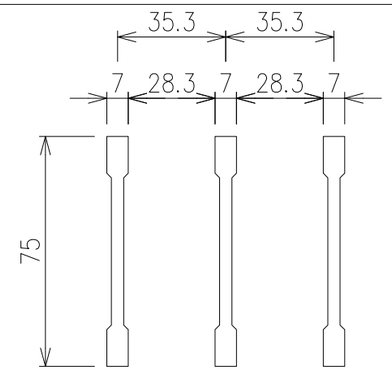

メインバー詳細図 S=1/2

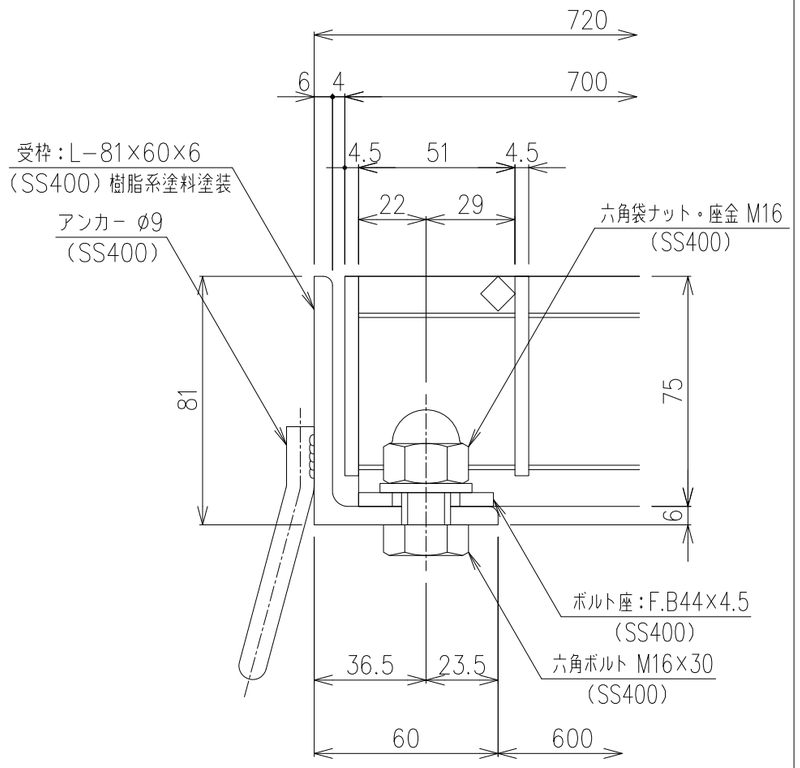

断面詳細図 S=1/2

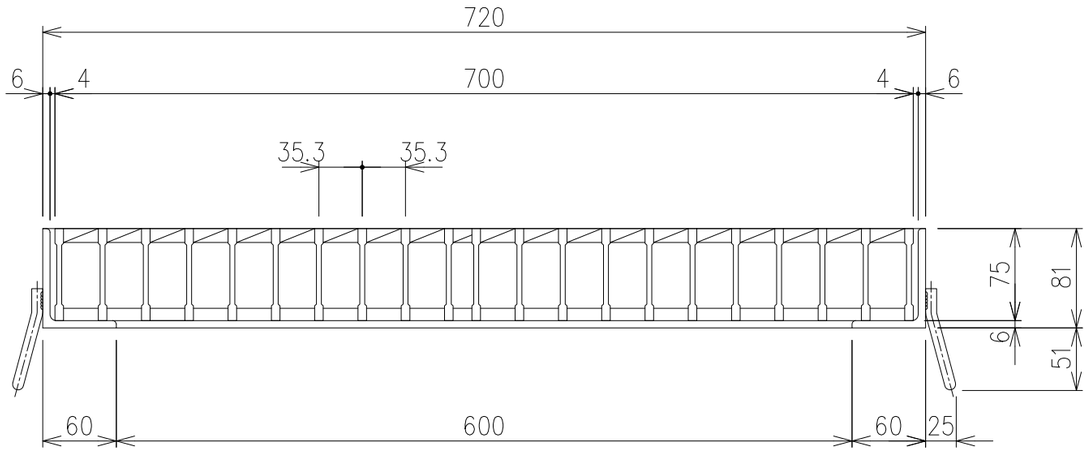

項番	名称	材質	個数	kg／個	記事
	受枠	SS400		18.8	樹脂系塗料塗装
	鋼製グレーチング	SS400		50.0	溶融亜鉛めっき

内容	日付	編集

製図	照査	承認	尺度	名称
高虫	本木	伊藤	1／5	DKC GMH75−66 適用荷重：T−25荷重
平成　年　月　日			三角法	図番 G−E3−04578

第一機材株式会社