DKC

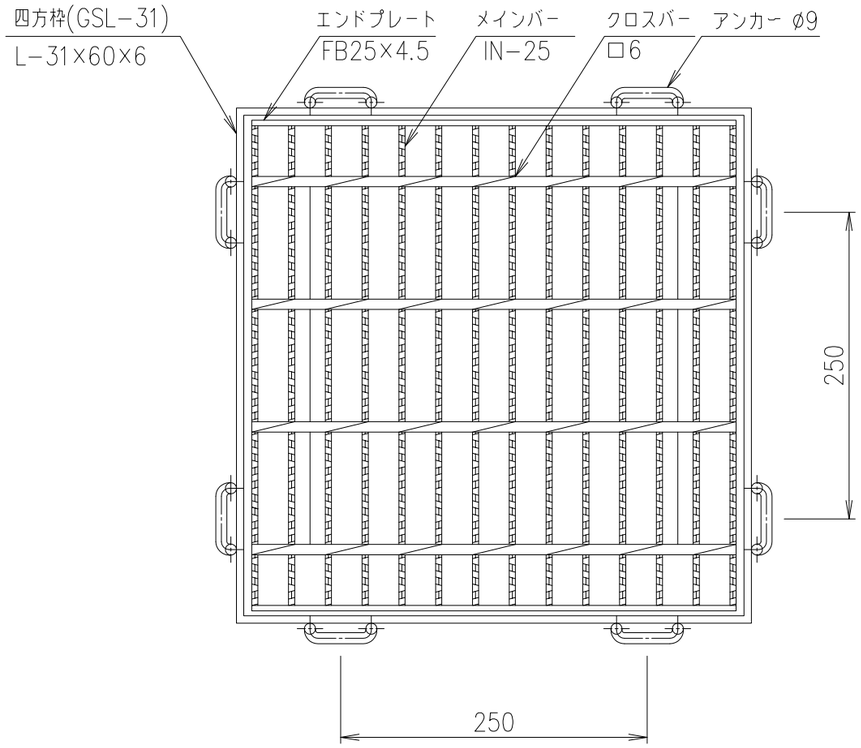


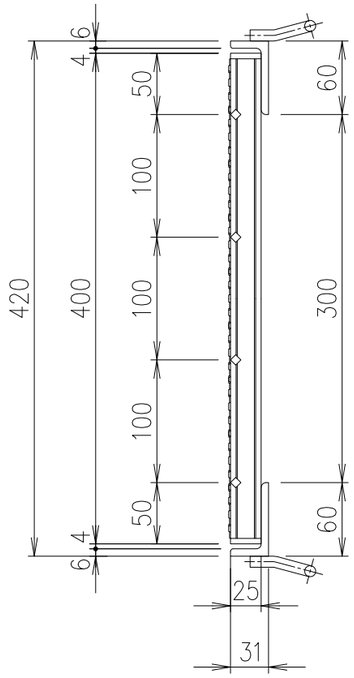


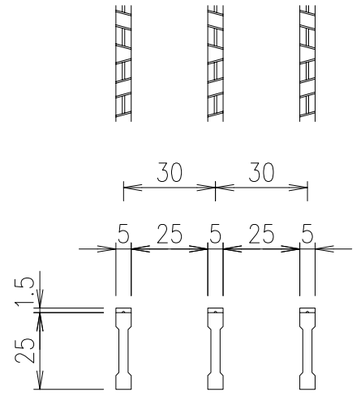


メインバーピッチ詳細図 S=1/2

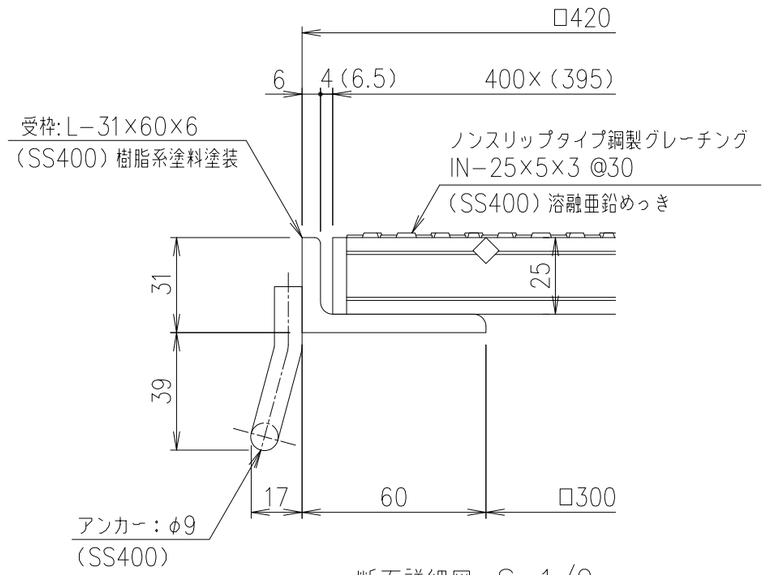


断面詳細図 S=1/2

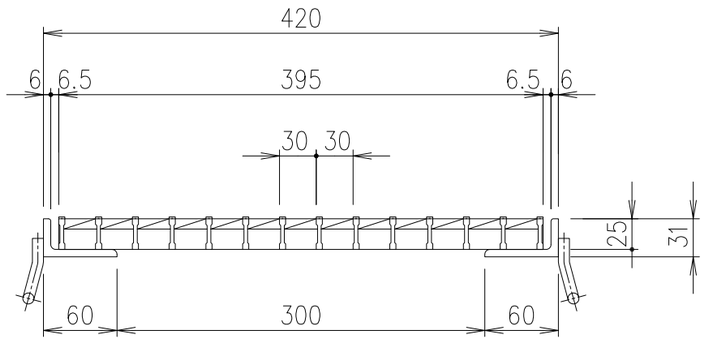


| 項番 | 名称 | 材質 | 個数 | kg/個 | 記事 |
|---|---|---|---|---|---|
| | | | | | |
| | | | | | |
| | 受枠 | SS400 | | 6.7 | 樹脂系塗料塗装 |
| | ますぶた | SS400 | | 5.3 | 溶融亜鉛めっき |

| 記号 | 内容 | 日付 | 編集 |
|---|---|---|---|
| A | 転写 | H27.10.29 | 高田 |
| | | | |
| | | | |
| | | | |
| 親番 | | | |
| 図歴 | | | |

| 担当 | 製図 | 照査 | 承認 | 尺度 | 名称 |
|---|---|---|---|---|---|
| | 高田 | 本木 | 伊藤 | 1/5 | DKC 鋼製グレーチングますぶた<br>GMN25−33<br>適用荷重:横断衝撃なしT−2 |
| 平成 年 月 日 | | | | 三角法 | 図番 G−M3−4145A |

第一機材株式会社