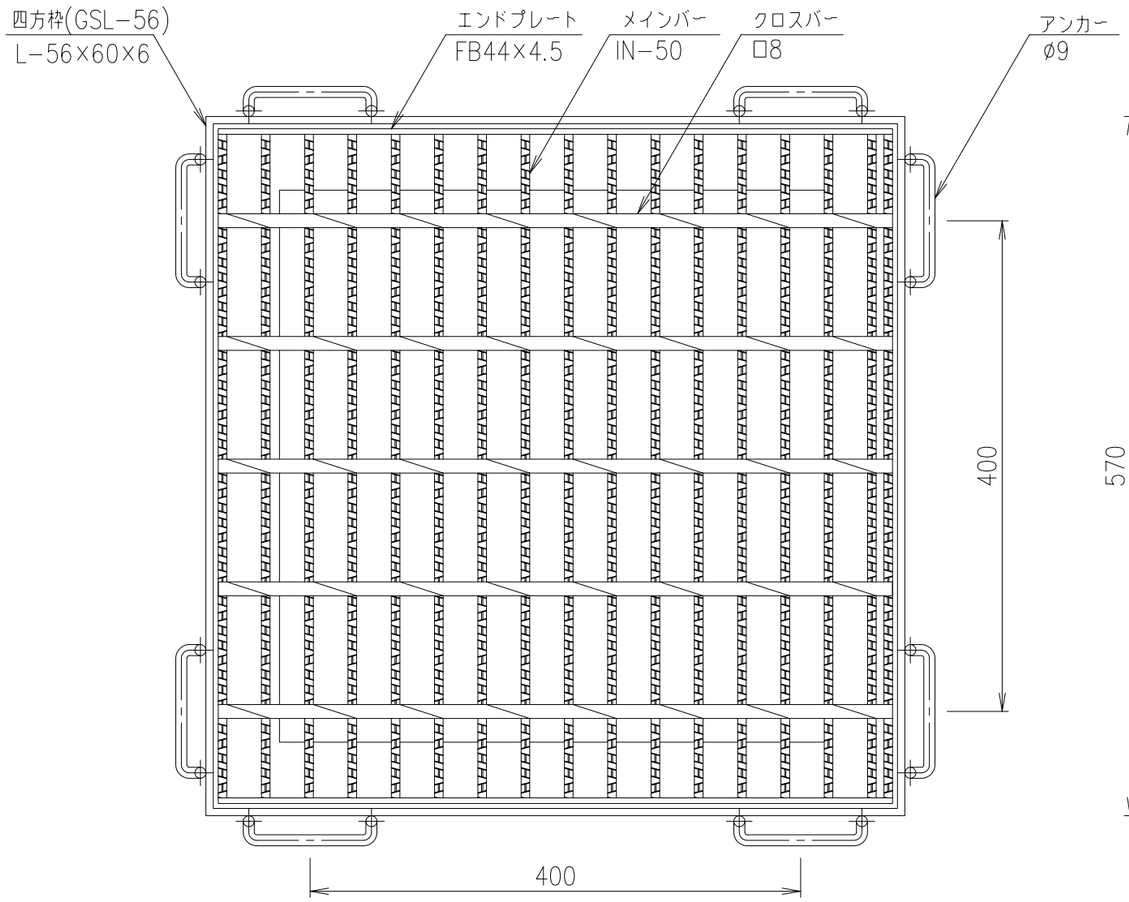

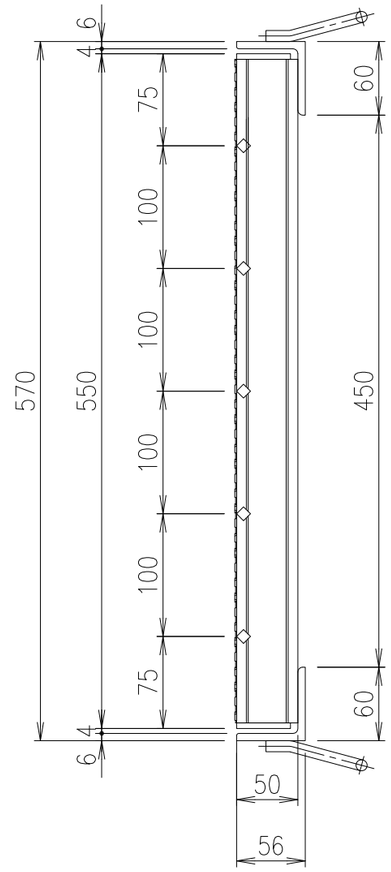

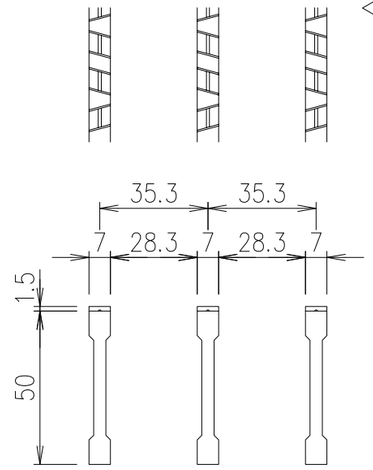

メインバー詳細図　S=1/2

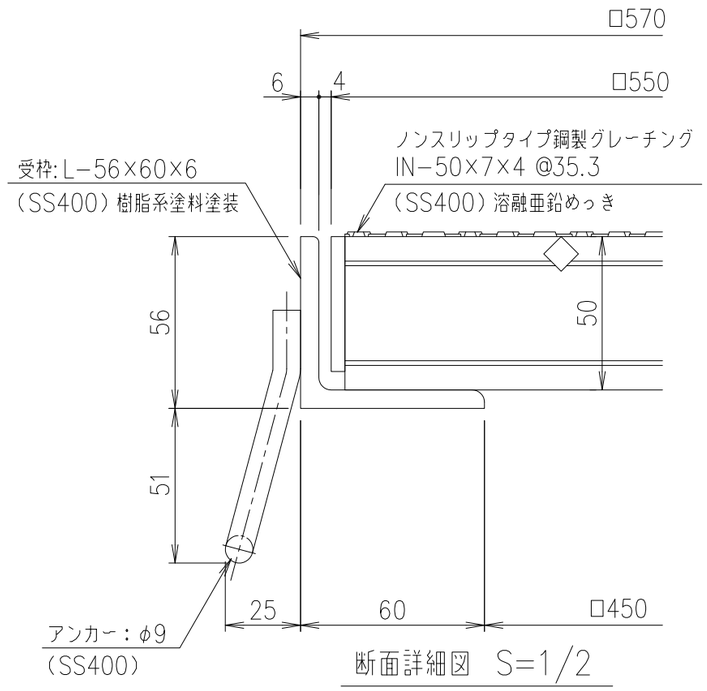

断面詳細図　S=1/2

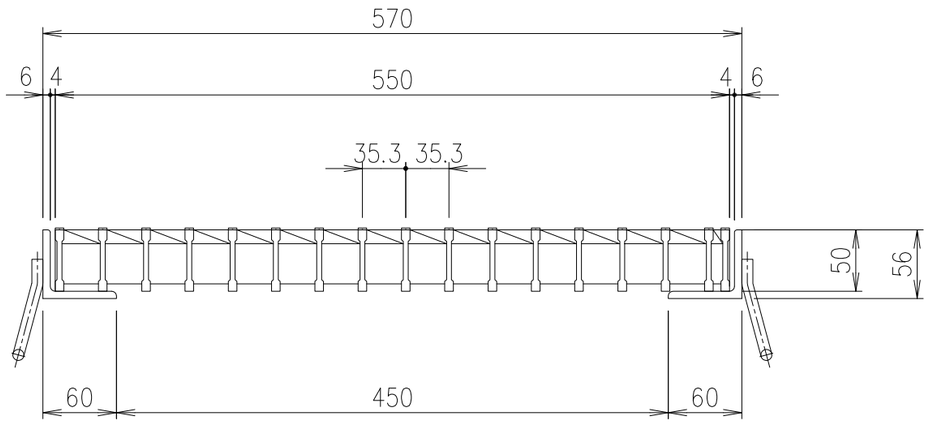

項番	名称	材質	個数	kg/個	記事
	受枠	SS400		12.0	樹脂系塗料塗装
	ますぶた	SS400		22.2	溶融亜鉛めっき

記号	内容	日付	編集
親番			
図歴			

担当	製図	照査	承認	尺度	名称	DKC　鋼製グレーチングますぶた GMN50−45 適用荷重：横断衝撃なしT−14
	高田	本木	伊藤	1/5		
平成　年　月　日						
第一機材株式会社				三角法	図番	G−E3−05417