DKC

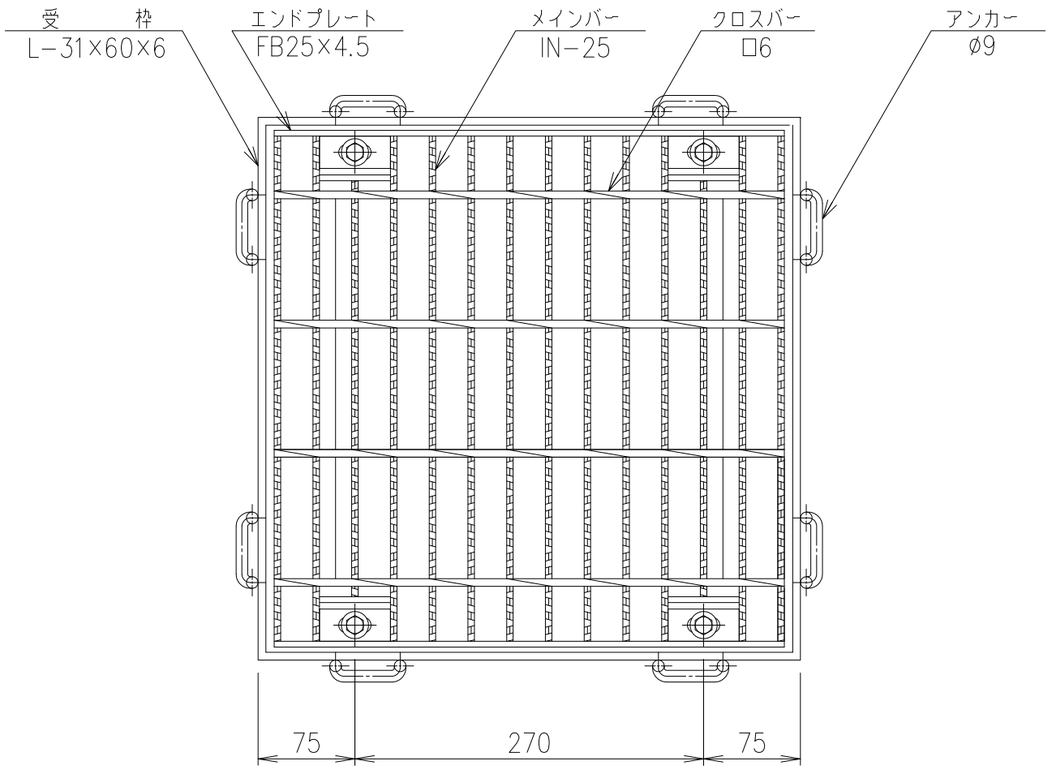

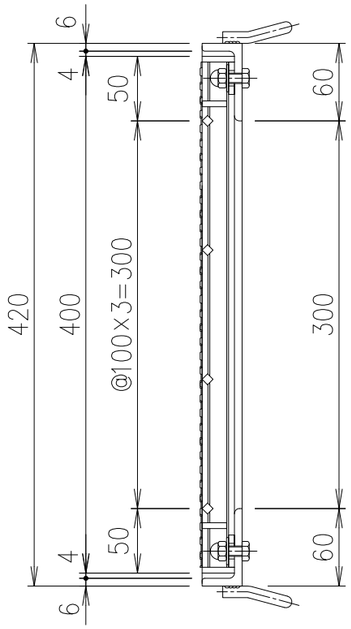

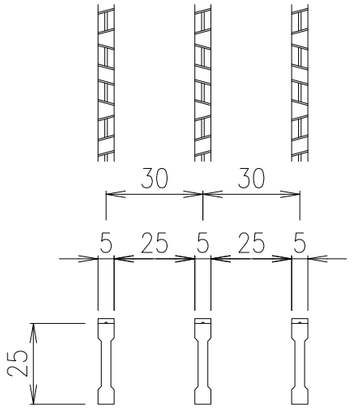

メインバー詳細図 S=1/2

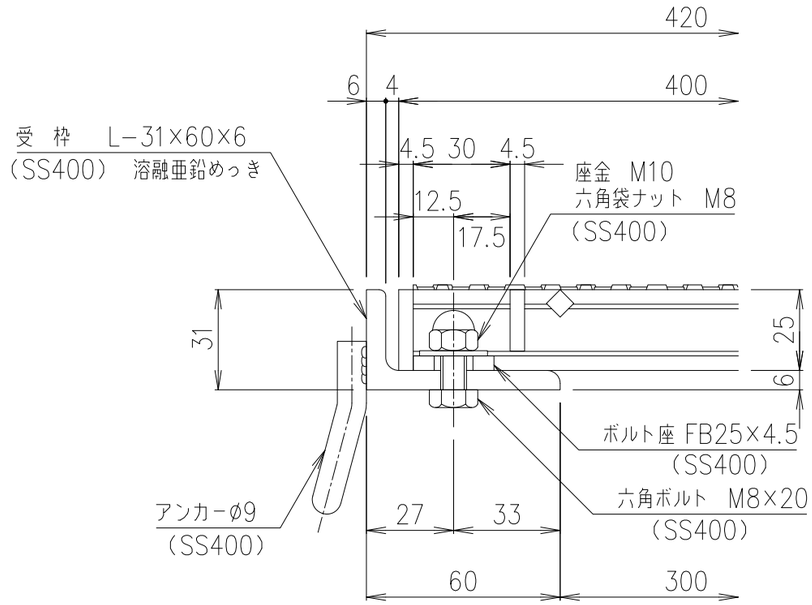

断面詳細図　S=1/2

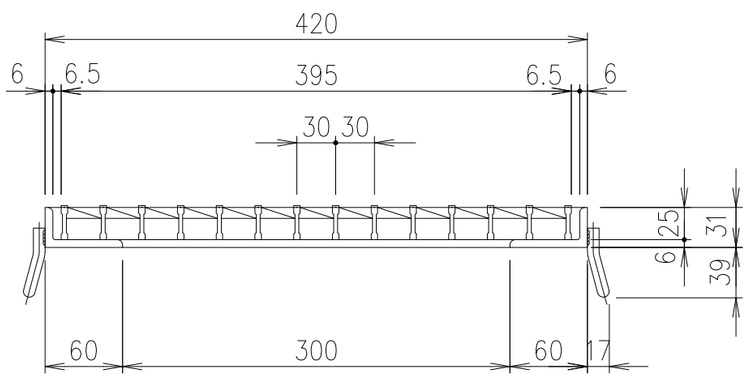

	受枠	SS400		6.7	溶融亜鉛めっき
	鋼製グレーチング	SS400		5.3	溶融亜鉛めっき
項番	名称	材質	個数	kg/個	記事

	製図	照査	承認		
	高虫	本木	伊藤	1/5	名称
	平成　年　月　日			尺度	
第一機材株式会社				三角法	図番

DKC
GMNH25−33
(受枠：溶融亜鉛めっき仕様)
適用荷重：T−2荷重

G−E3−04673

内容	日付	編集