DKC

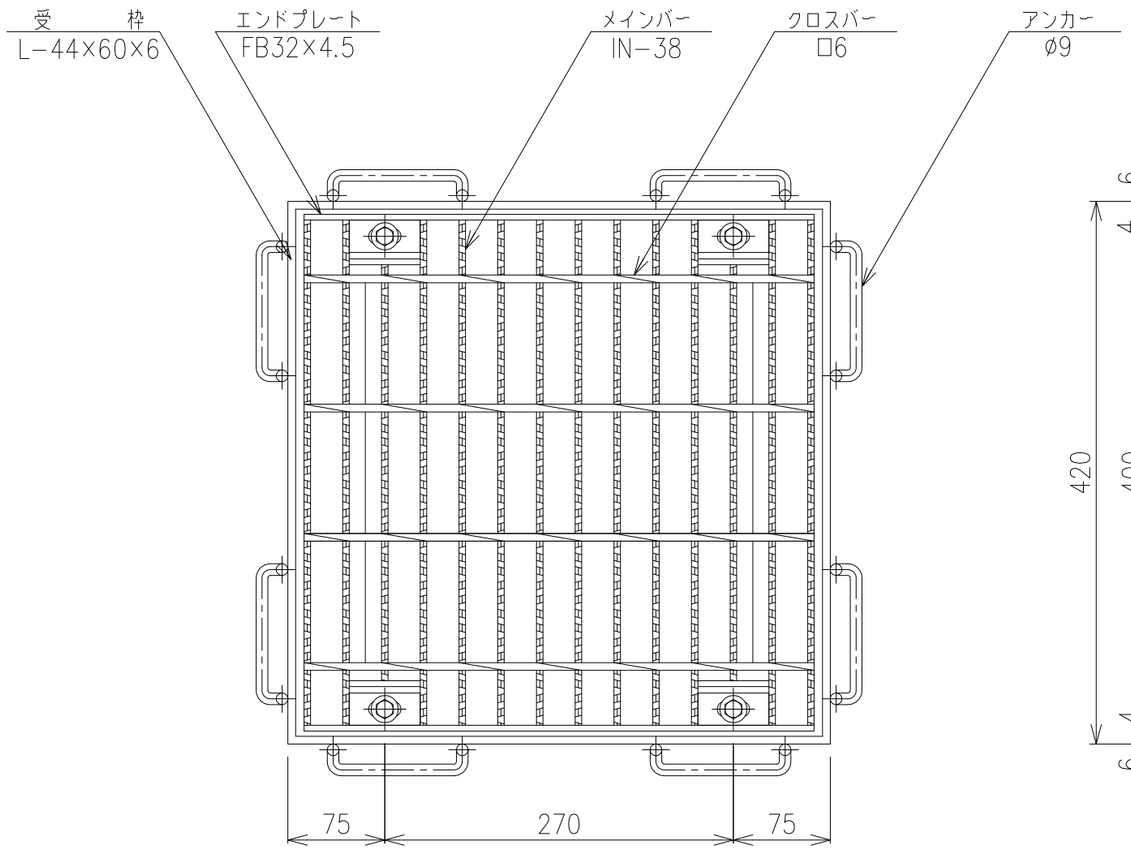

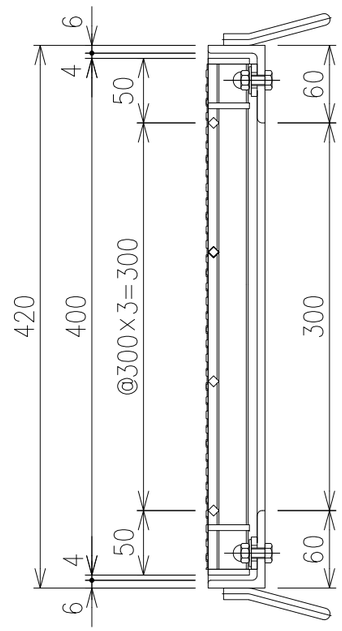

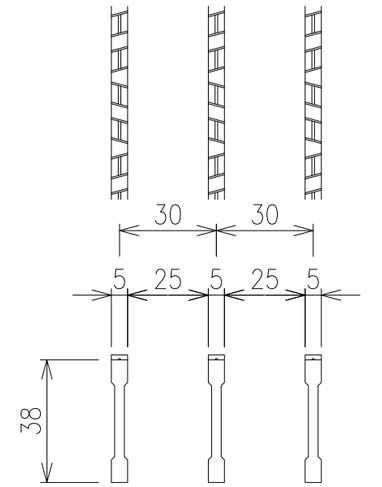

メインバー詳細図 S=1/2

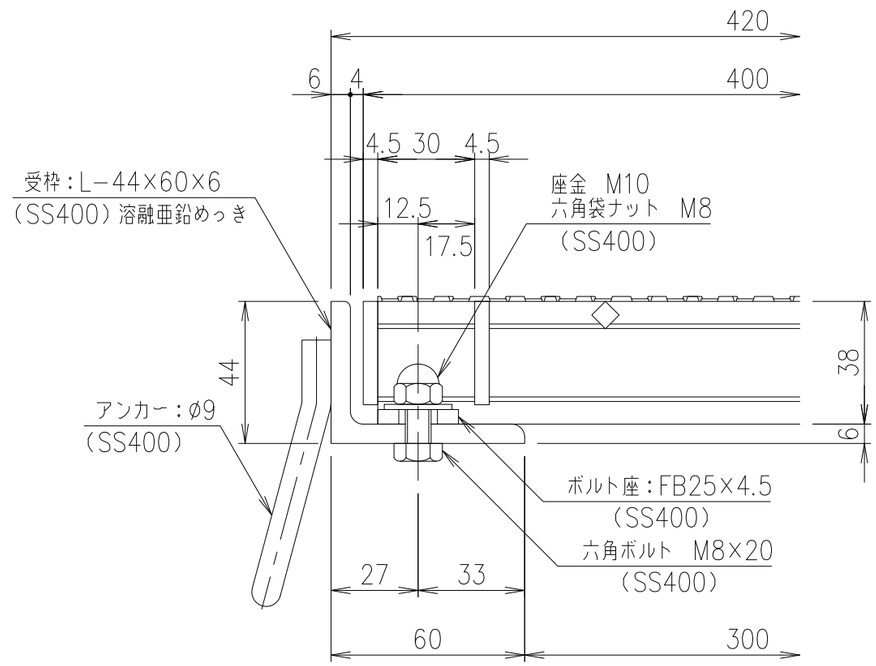

断面詳細図　S=1/2

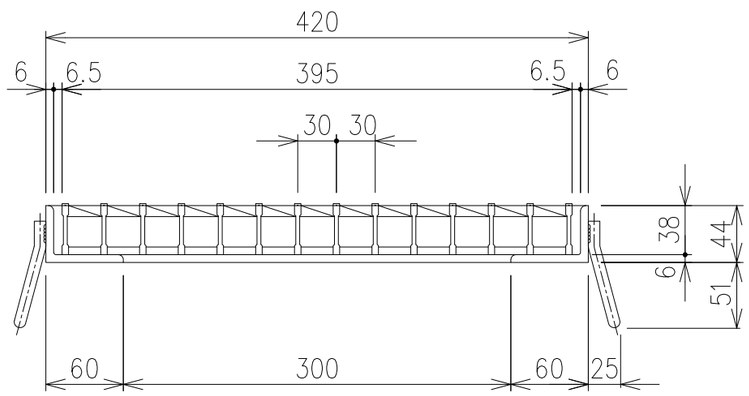

	受枠	SS400		7.7	溶融亜鉛めっき
	鋼製グレーチング	SS400		8.3	溶融亜鉛めっき
項番	名称	材質	個数	kg／個	記事

製図	照査	承認	1/5	名称	DKC GMNH38−33 （受枠：溶融亜鉛めっき仕様） 適用荷重：T−14・T−6荷重
高虫	本木	伊藤	尺度		
平成　年　月　日			三角法	図番	G−E3−04674
第一機材株式会社					

内容	日付	編集