DKC

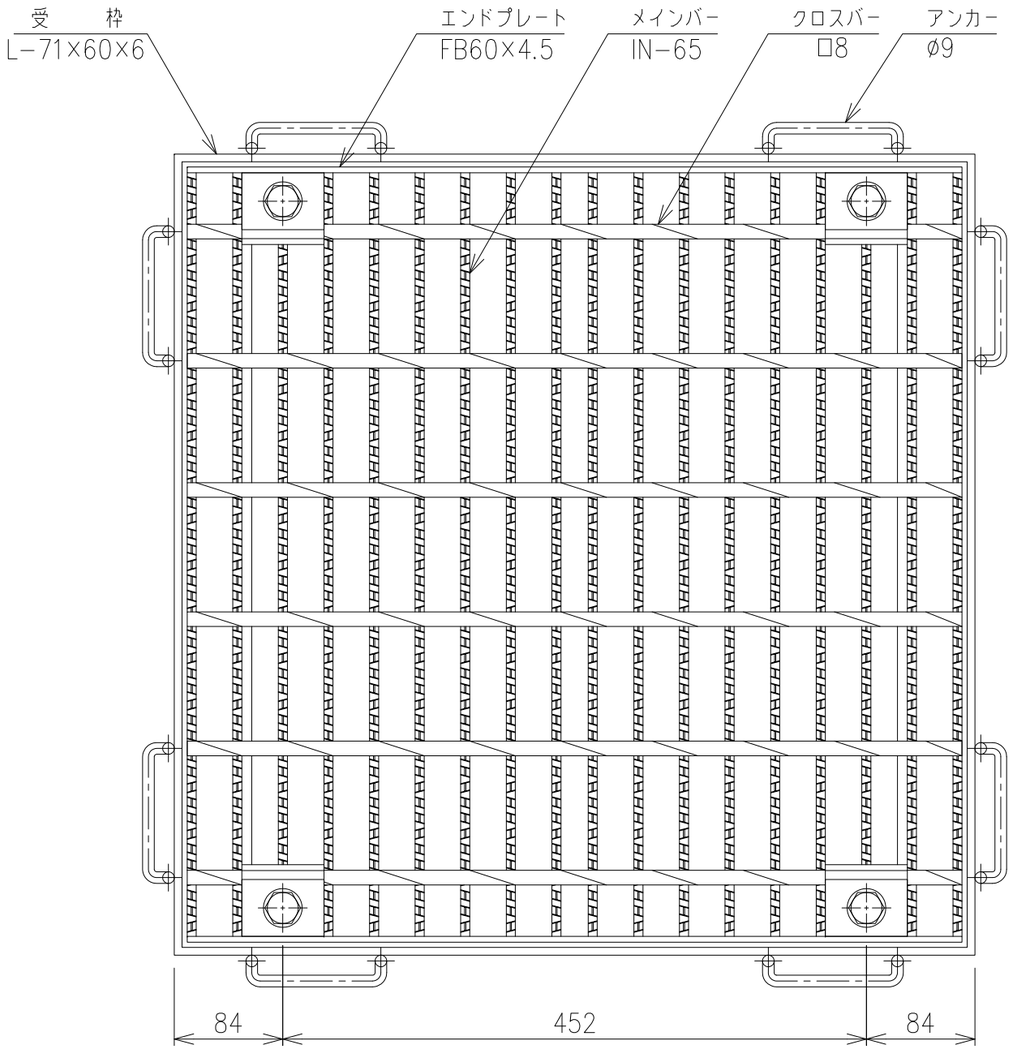

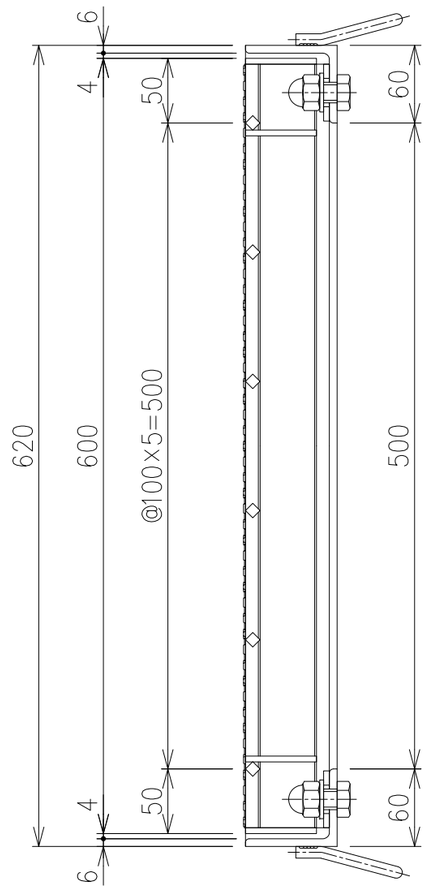

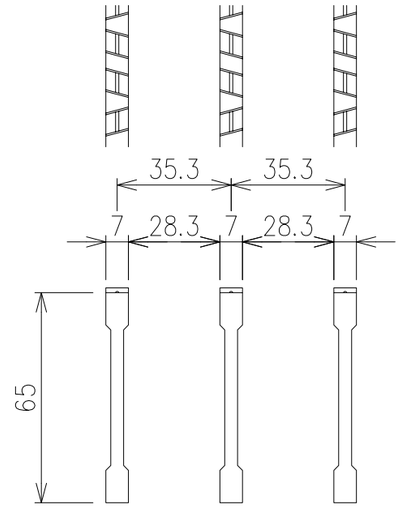

メインバー詳細図 S=1/2

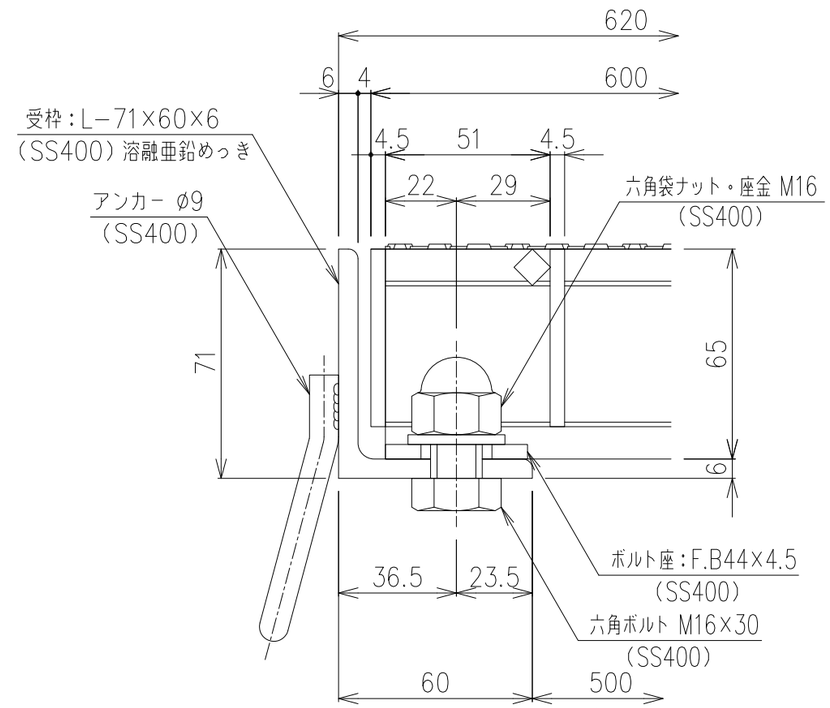

断面詳細図 S=1/2

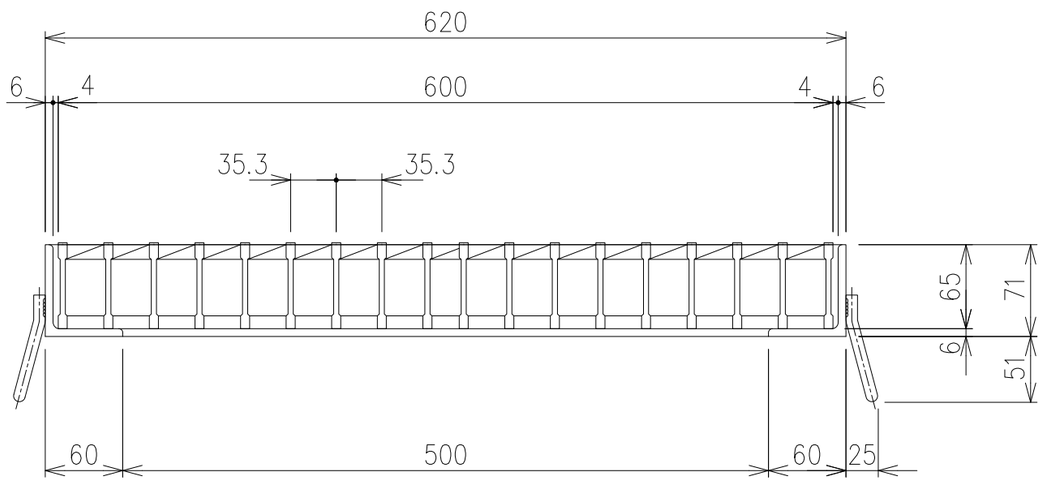

	受枠	SS400		14.8	溶融亜鉛めっき
	鋼製グレーチング	SS400		32.5	溶融亜鉛めっき
項番	名称	材質	個数	kg／個	記事

	製図	照査	承認	1/5	名称	DKC GMNH65−55 （受枠：溶融亜鉛めっき仕様） 適用荷重：T−25荷重
	高虫	本木	伊藤	尺度		
平成　年　月　日				三角法	図番	G−E3−04687
第一機材株式会社						

内容	日付	編集