DKC

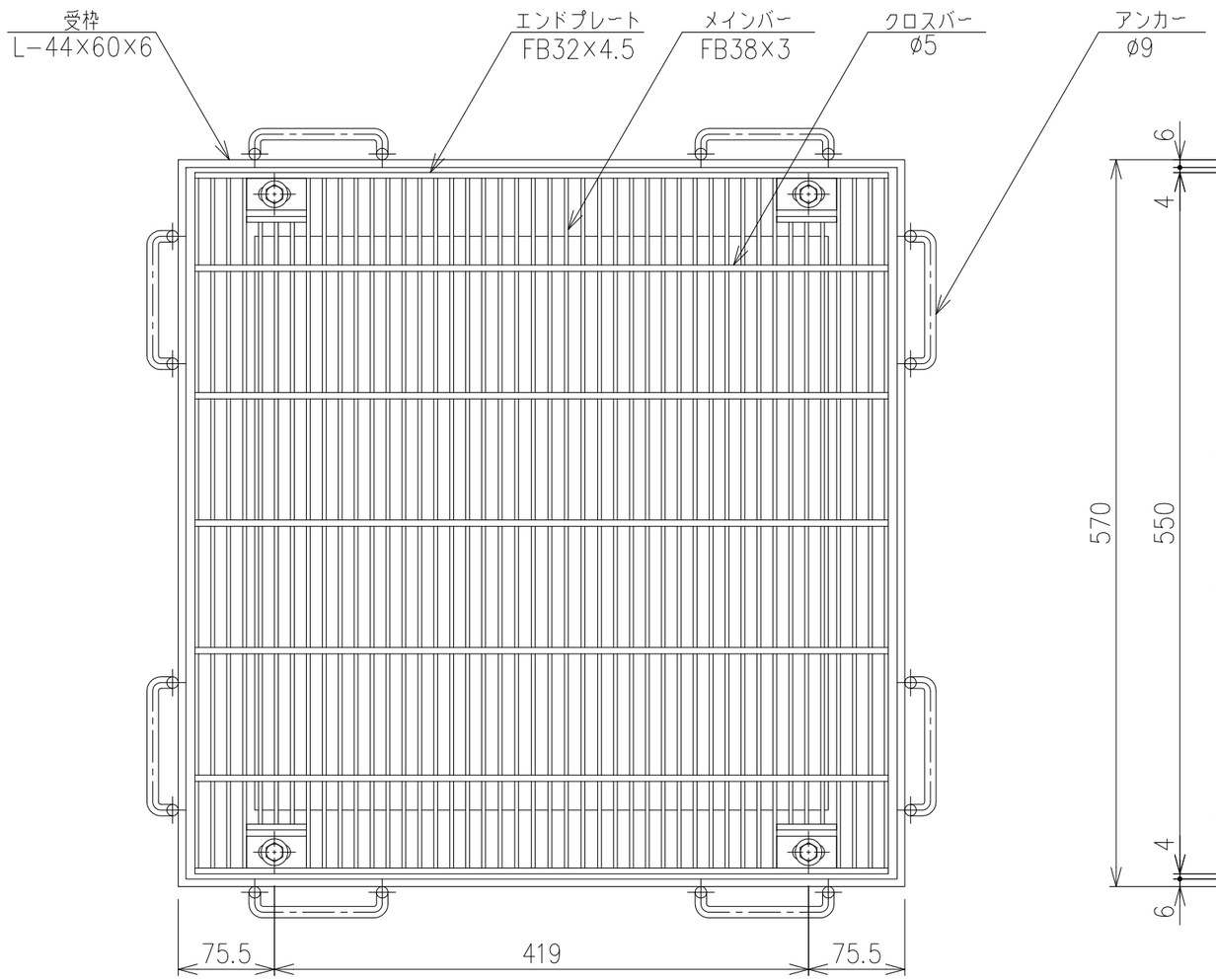

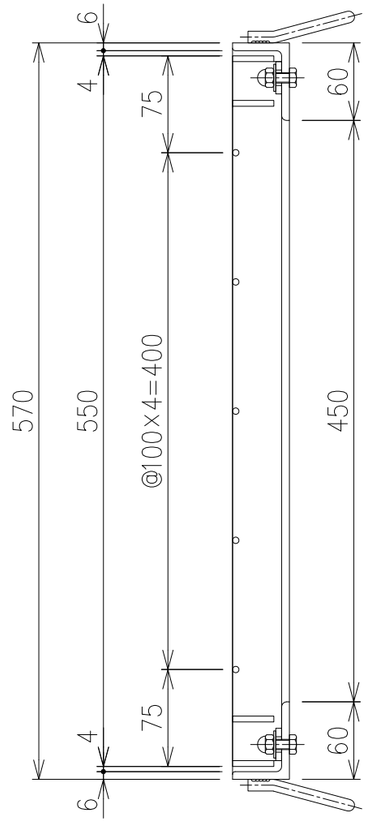

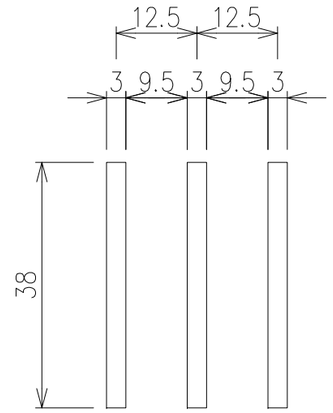

メインバー詳細図 S=1/1

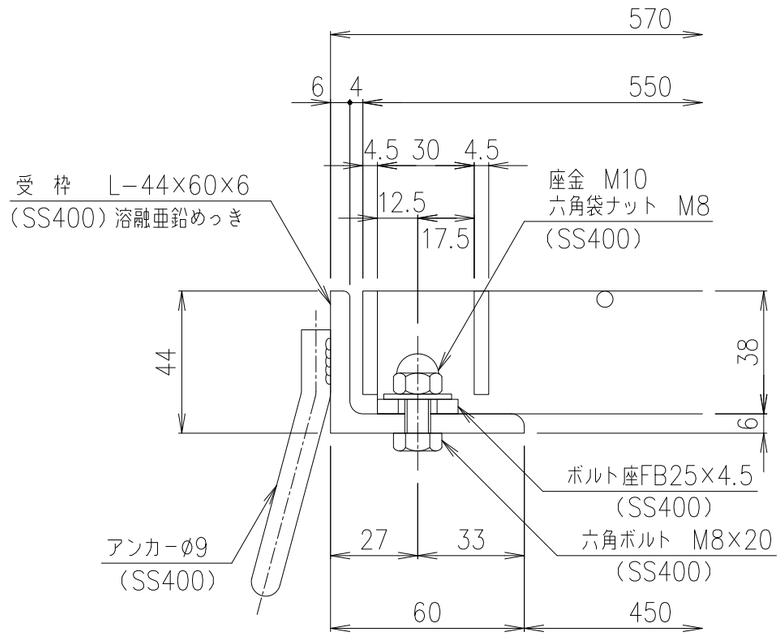

断面詳細図 S=1/2

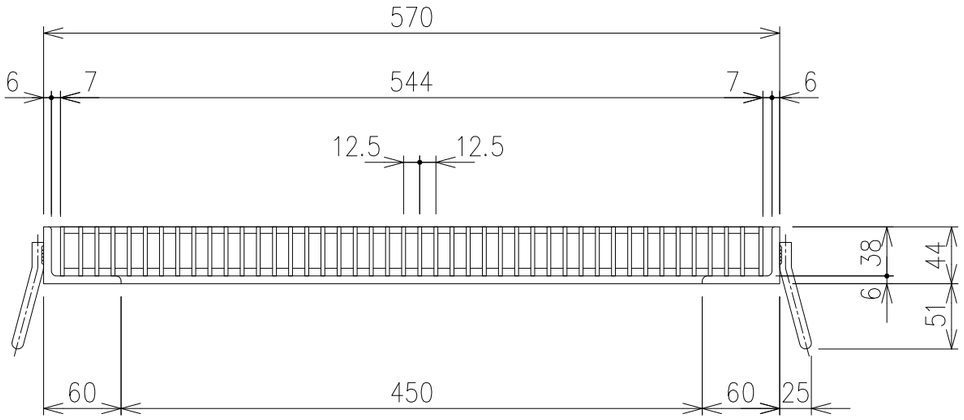

項番	名称	材質	個数	kg/個	記事
	受枠	SS400		10.5	溶融亜鉛めっき
	鋼製グレーチング	SS400		23.2	溶融亜鉛めっき

内容	日付	編集

製図	照査	承認	尺度	名称
高虫	本木	伊藤	1/5	DKC GMSH38−45 適用荷重：T−6荷重・T−14荷重 （受枠：溶融亜鉛めっき）
平成 年 月 日			三角法	図番
第一機材株式会社				G−E3−04643