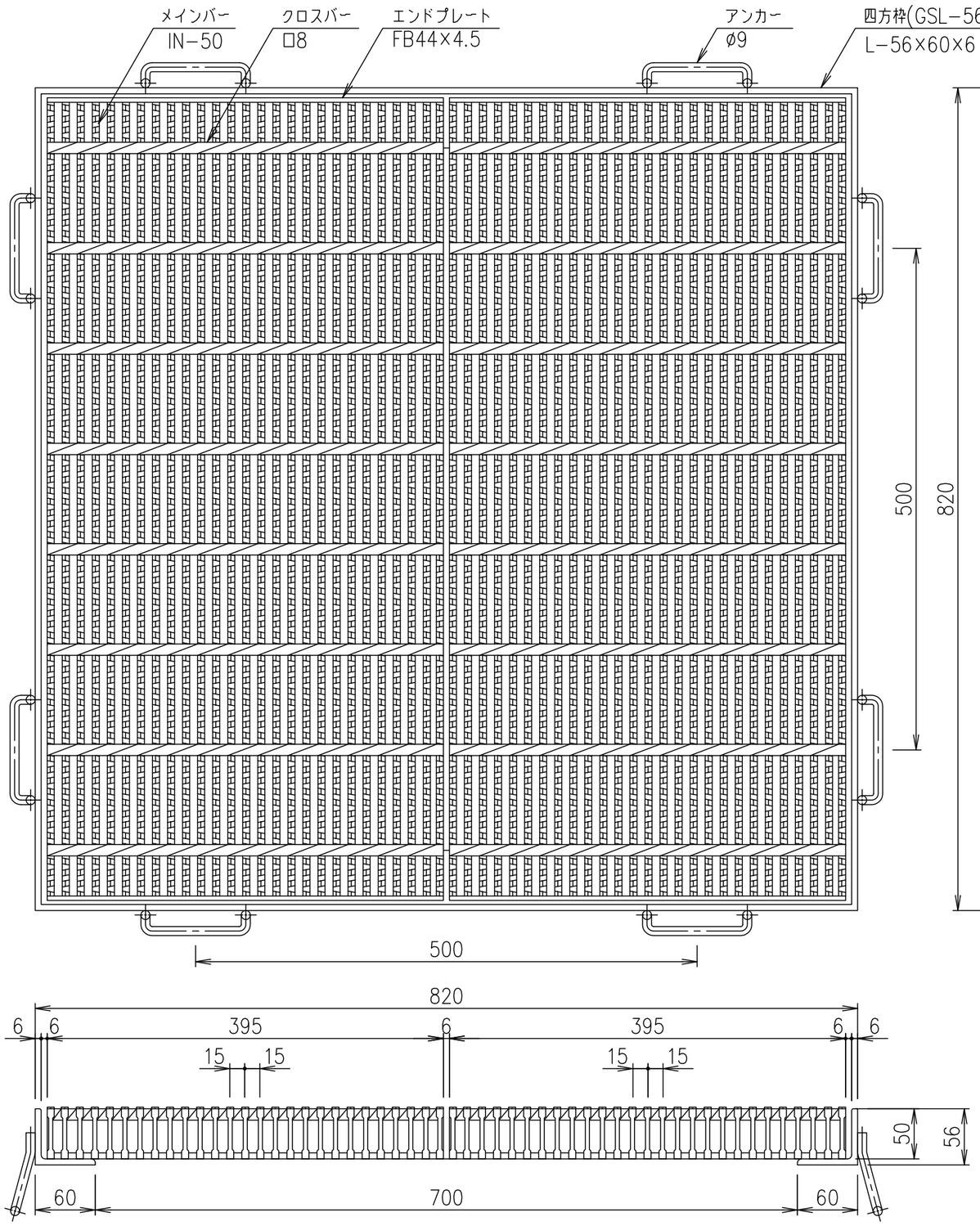

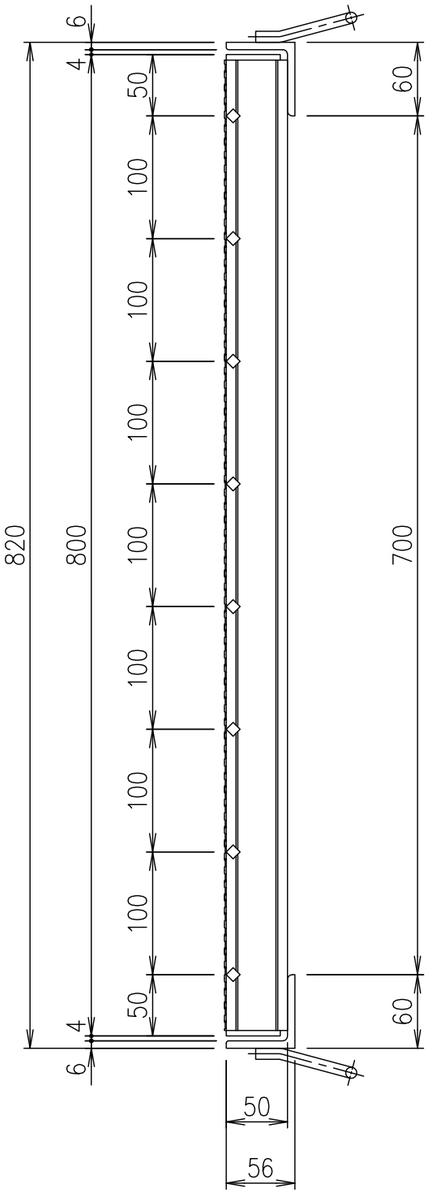

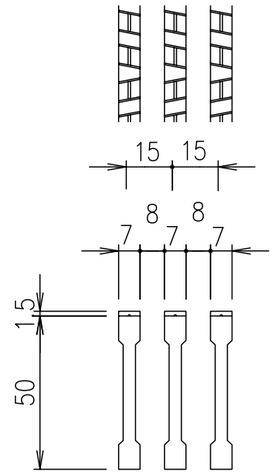

メインバー詳細図 S=1/2

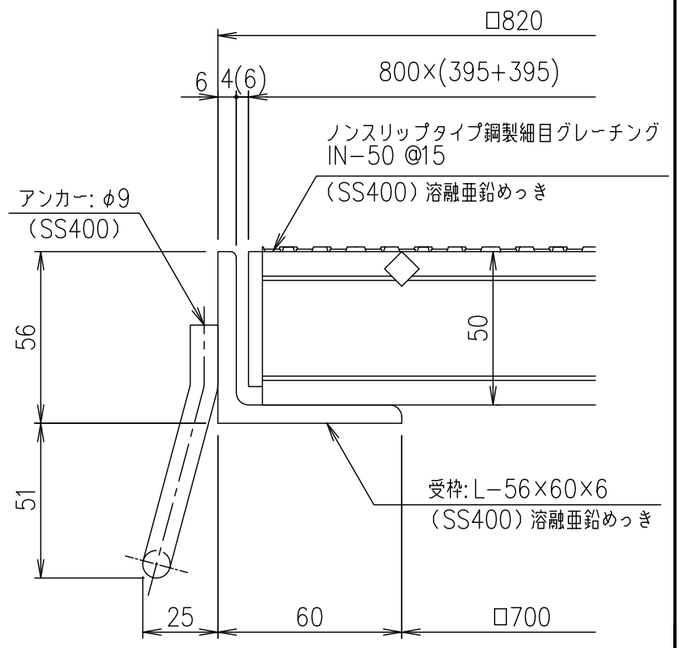

断面詳細図 S=1/2

項番	名称	材質	個数	kg/個	記事
	受枠	SS400		17.2	溶融亜鉛めっき
	ます蓋	SS400		91.6	溶融亜鉛めっき

担当	製図	照査	承認	尺度	名称
	高虫	鎌田	鎌田	1/5	DKC 鋼製グレーチングます蓋 GMSN5−50−77(溶融亜鉛めっき) 適用荷重：横断衝撃なしT−25
平成 年 月 日				三角法	図番 G−E3−04282A

第一機材株式会社

記号	内容	日付	編集
A	寸法表記等追加	H28.2.18	高田
親番			
図歴			