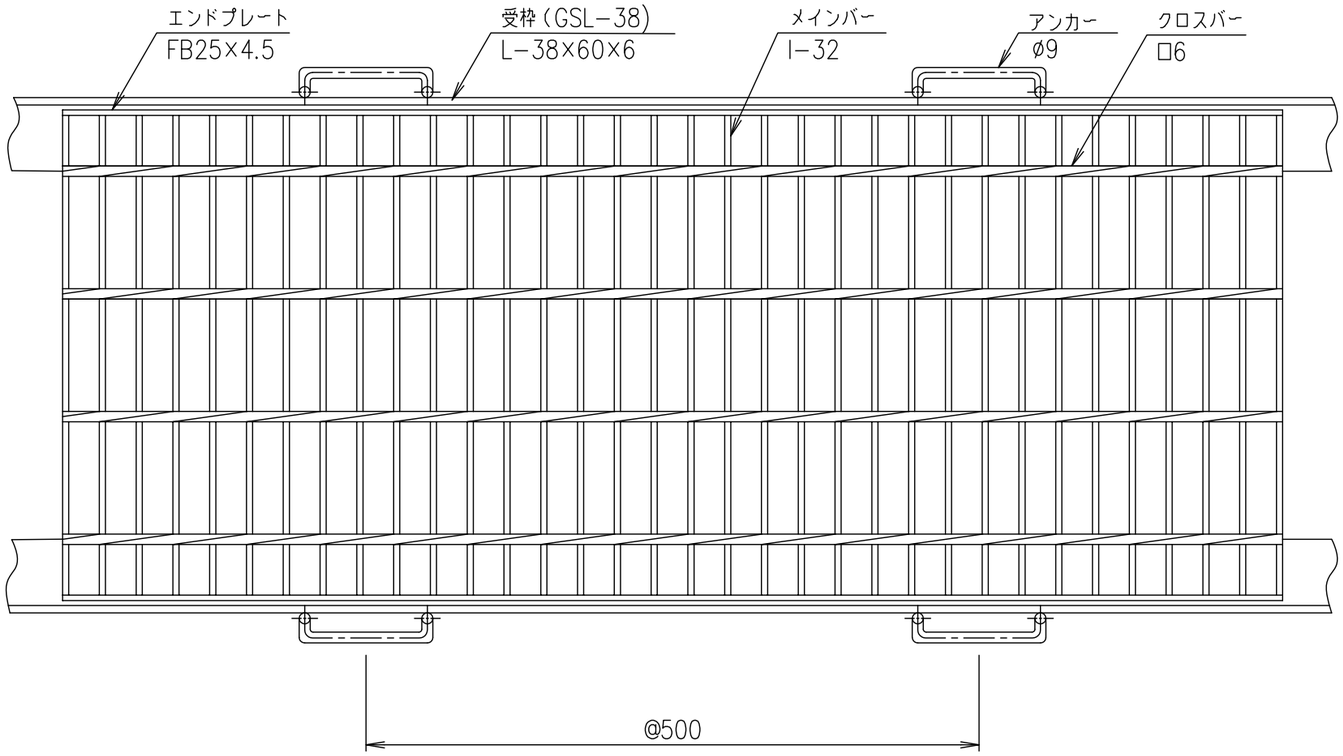

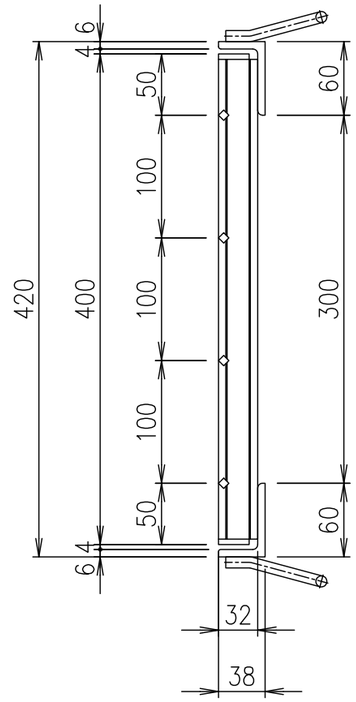

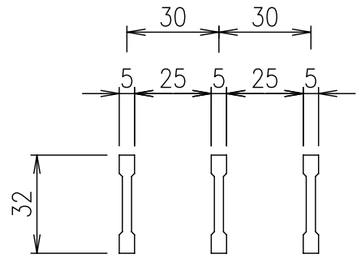

メインバー詳細図　S=1/2

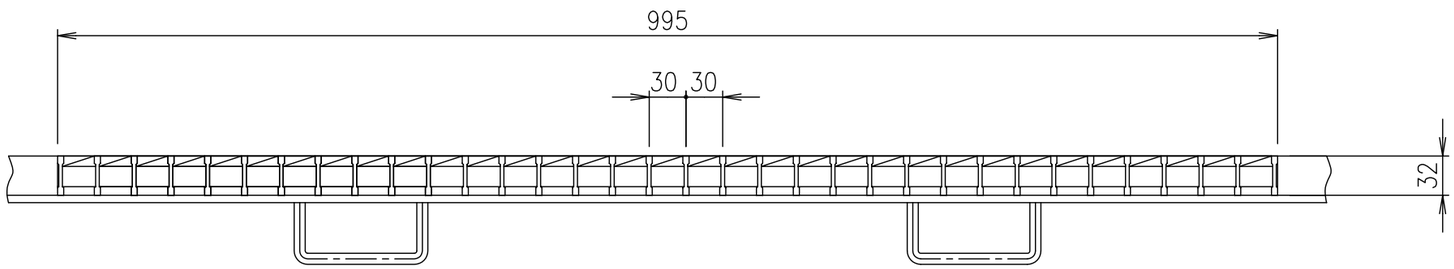

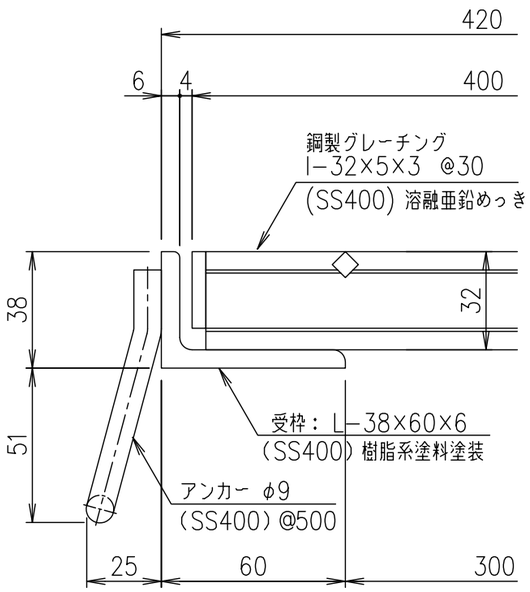

断面詳細図　S=1/2

項番	名称	材質	個数	kg／個	記事
	受　　枠	SS400		9.2	樹脂系塗料塗装
	鋼製グレーチング	SS400		15.6	溶融亜鉛めっき

記号	内容	日付	編集
親番			
図歴			

担当	製図	照査	承認	尺度	名称
	高田	本木	伊藤	1／5	DKC 鋼製グレーチング側溝蓋 GN32−30　適用荷重：横断溝T−2 受枠: GSL−38
平成　年　月　日				三角法	図番 G−E3−04996
第一機材株式会社					