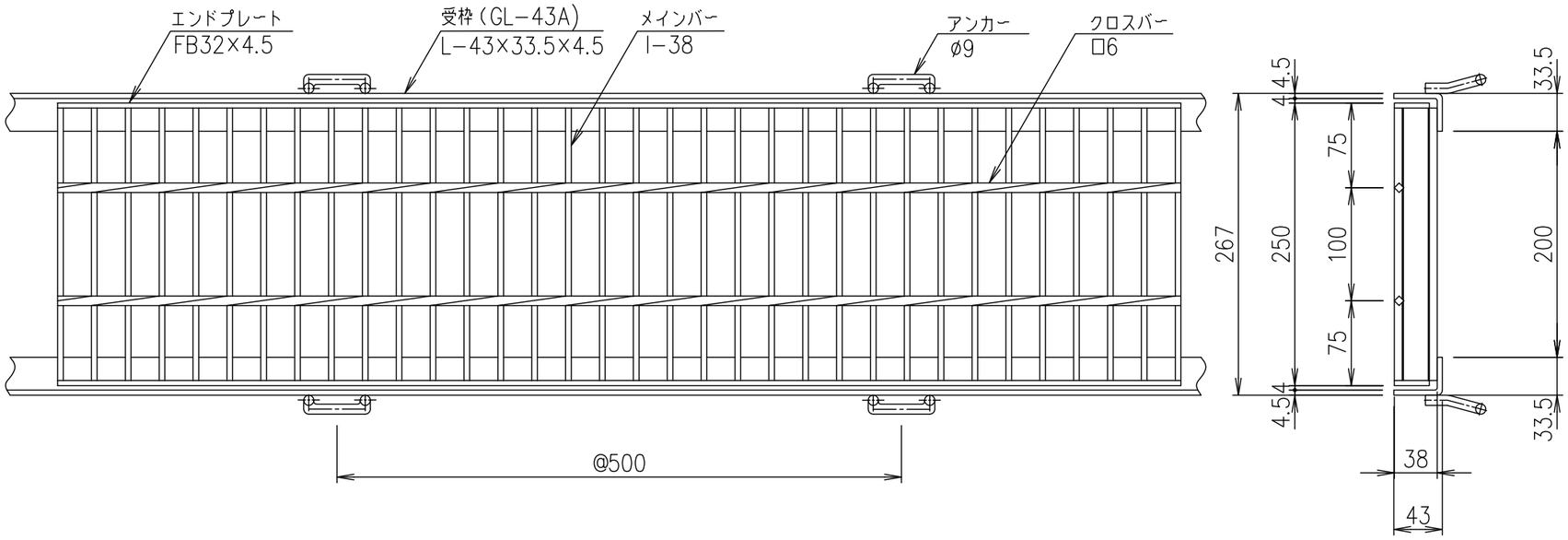

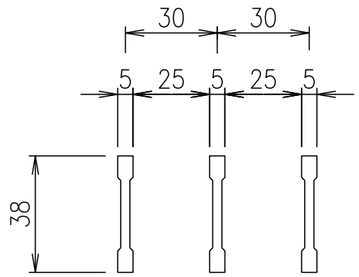

メインバー詳細図 S=1/2

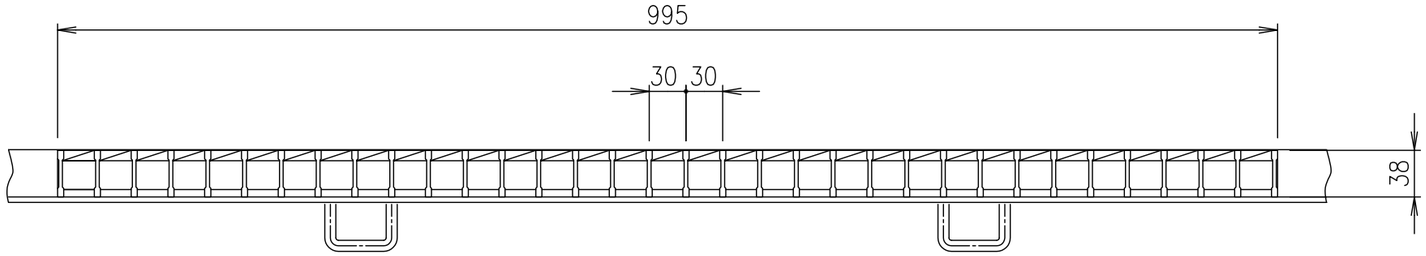

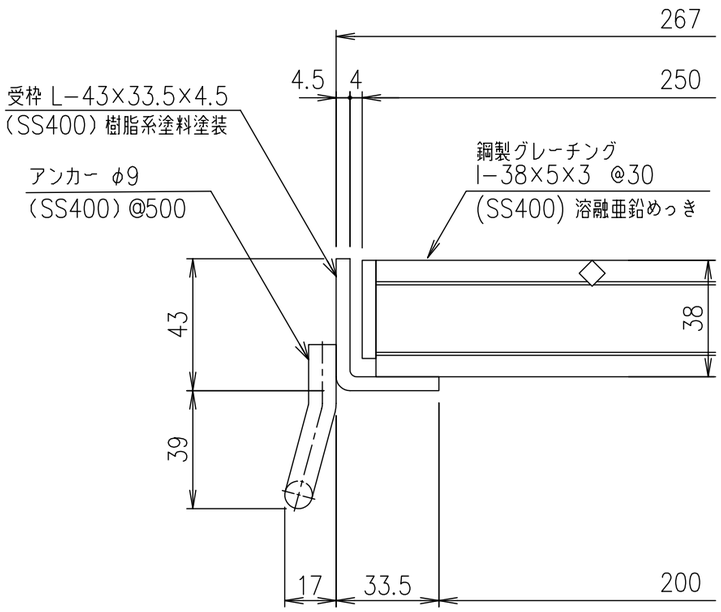

断面詳細図 S=1/2

項番	名称	材質	個数	kg/個	記事
	受　　枠	SS400		5.3	樹脂系塗料塗装
	鋼製グレーチング	SS400		11.7	溶融亜鉛めっき

記号	内容	日付	編集
親番			
図歴			

担当	製図	照査	承認	尺度	名称
	高田	本木	伊藤	1/5	DKC 鋼製グレーチング側溝蓋 GN38−20A 適用荷重：横断溝T−20 受枠: GL−43A
平成　年　月　日					
第一機材株式会社				三角法	図番 G−E3−05002