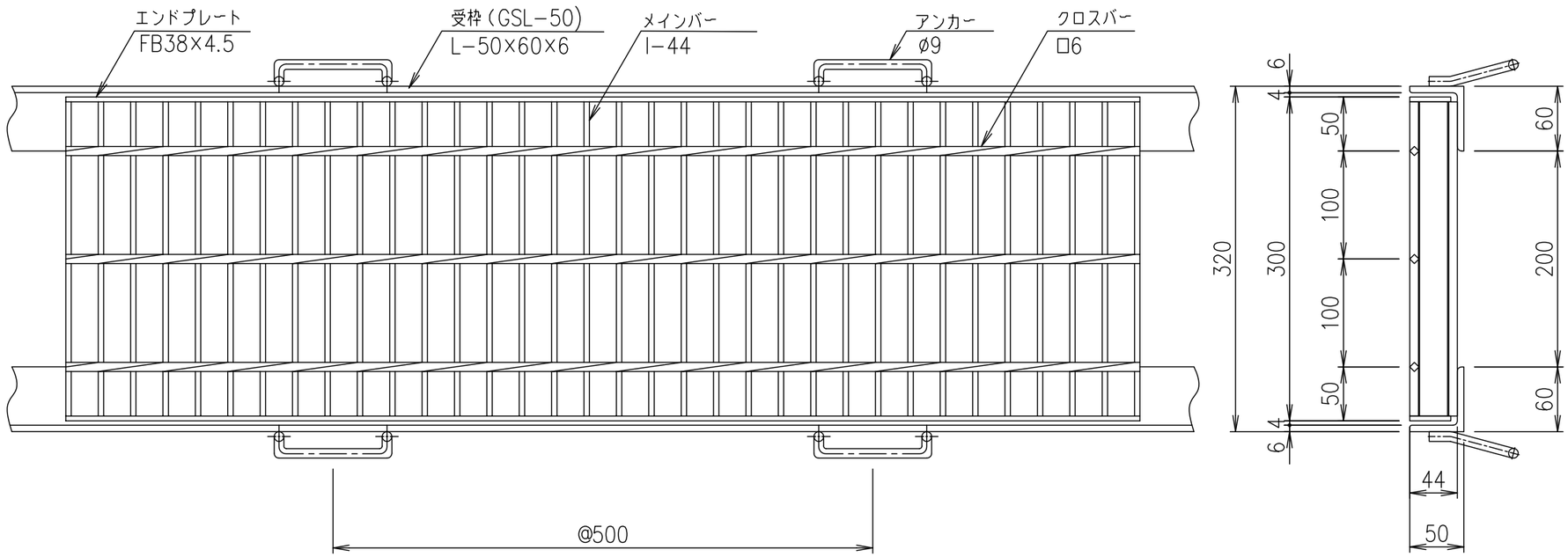

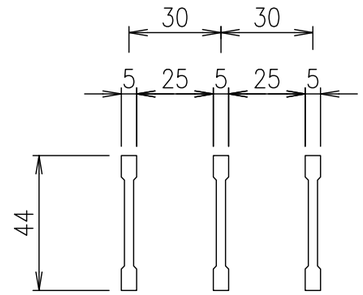

メインバー詳細図　S=1/2

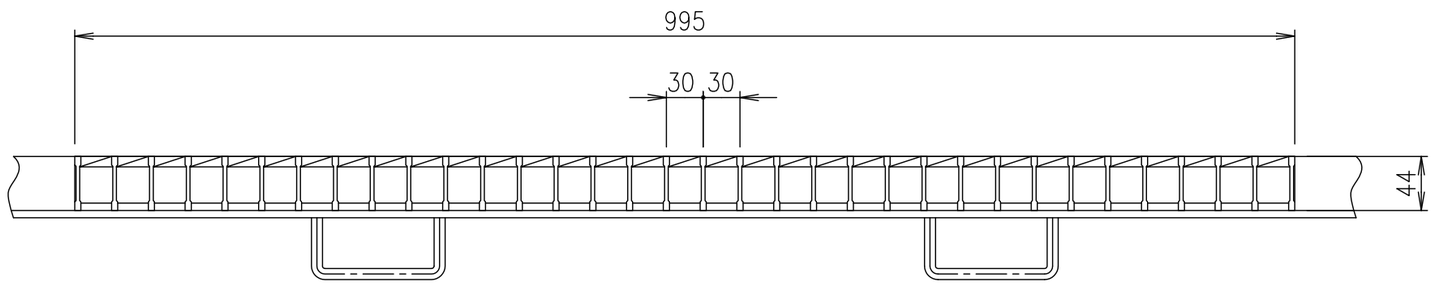

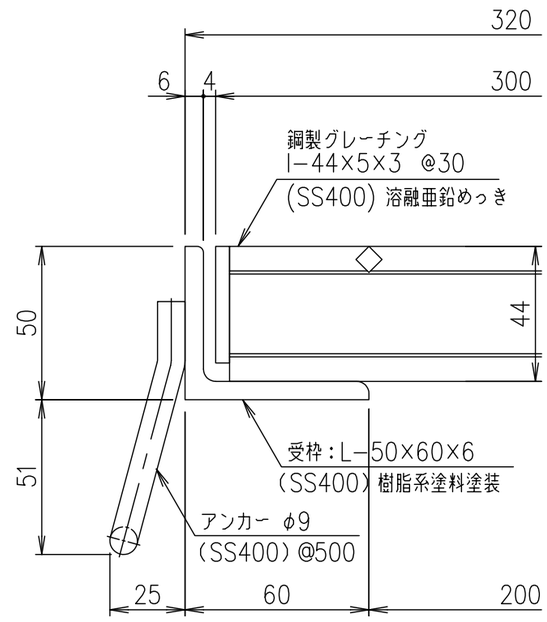

断面詳細図　S=1/2

項番	名称	材質	個数	kg／個	記事
	受　　枠	SS400		10.3	樹脂系塗料塗装
	鋼製グレーチング	SS400		16.4	溶融亜鉛めっき

記号	内容	日付	編集
親番			
図歴			

担当	製図	照査	承認	尺度	名称
	高田	本木	伊藤	1／5	DKC 鋼製グレーチング側溝蓋 GN44−20 適用荷重：T−25 受枠: GSL−50
平成　年　月　日					
第一機材株式会社				三角法	図番 G−E3−05009