DKC

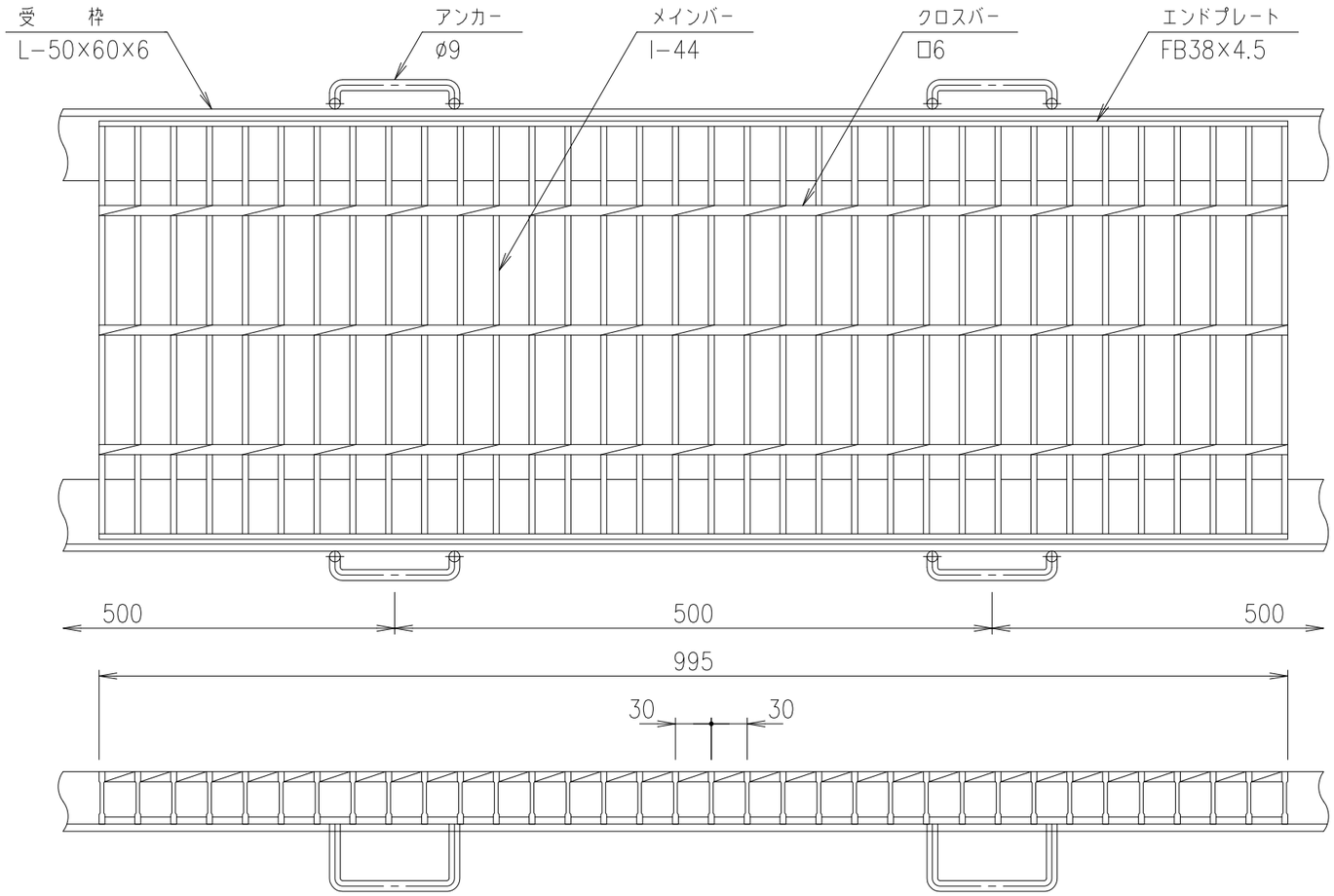

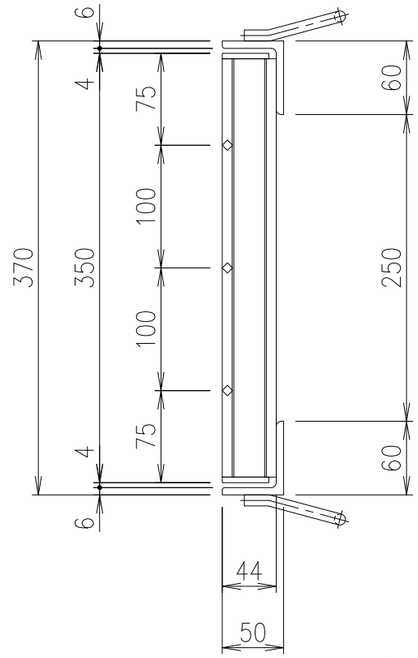

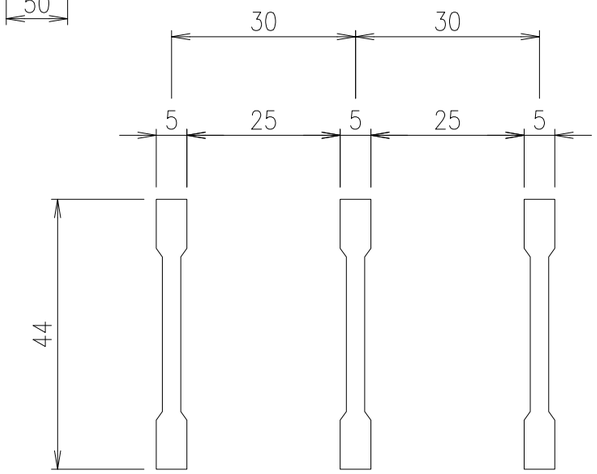

メインバーピッチ詳細図　S=1/1

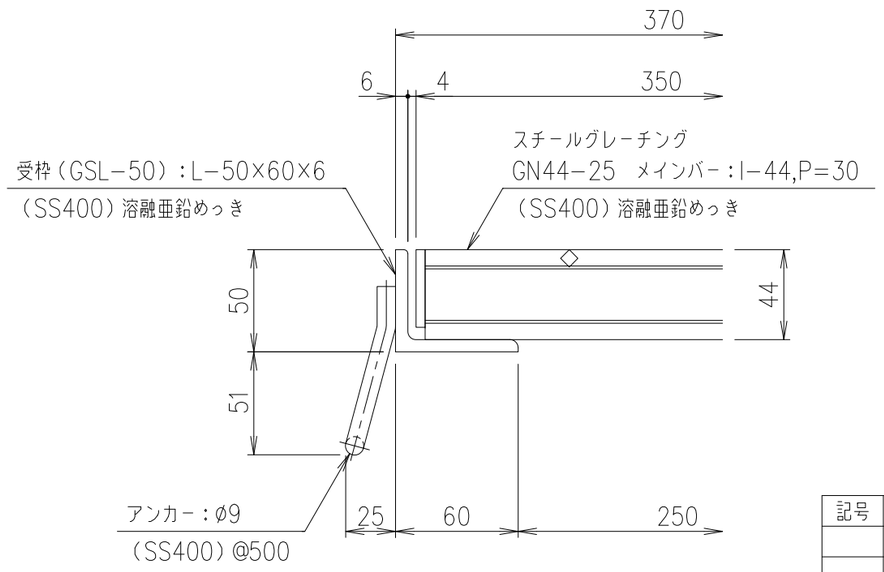

受枠　断面詳細図　S=1/3

項番	名称	材質	個数	kg／個	記事
	受　枠	SS400		10.3 kg/m組	溶融亜鉛めっき
	スチールグレーチング	SS400		18.4	溶融亜鉛めっき

記号	内容	日付	編集
親番			
図歴			

担当	製図	照査	承認	尺度	名称
	野口	若山	若山	1/5	DKC　スチールグレーチング GN44−25 （横断溝衝撃あり：T−20荷重、側溝衝撃なし：T−25荷重）
平成　年　月　日				三角法	図番
第一機材株式会社					G−E3−03868