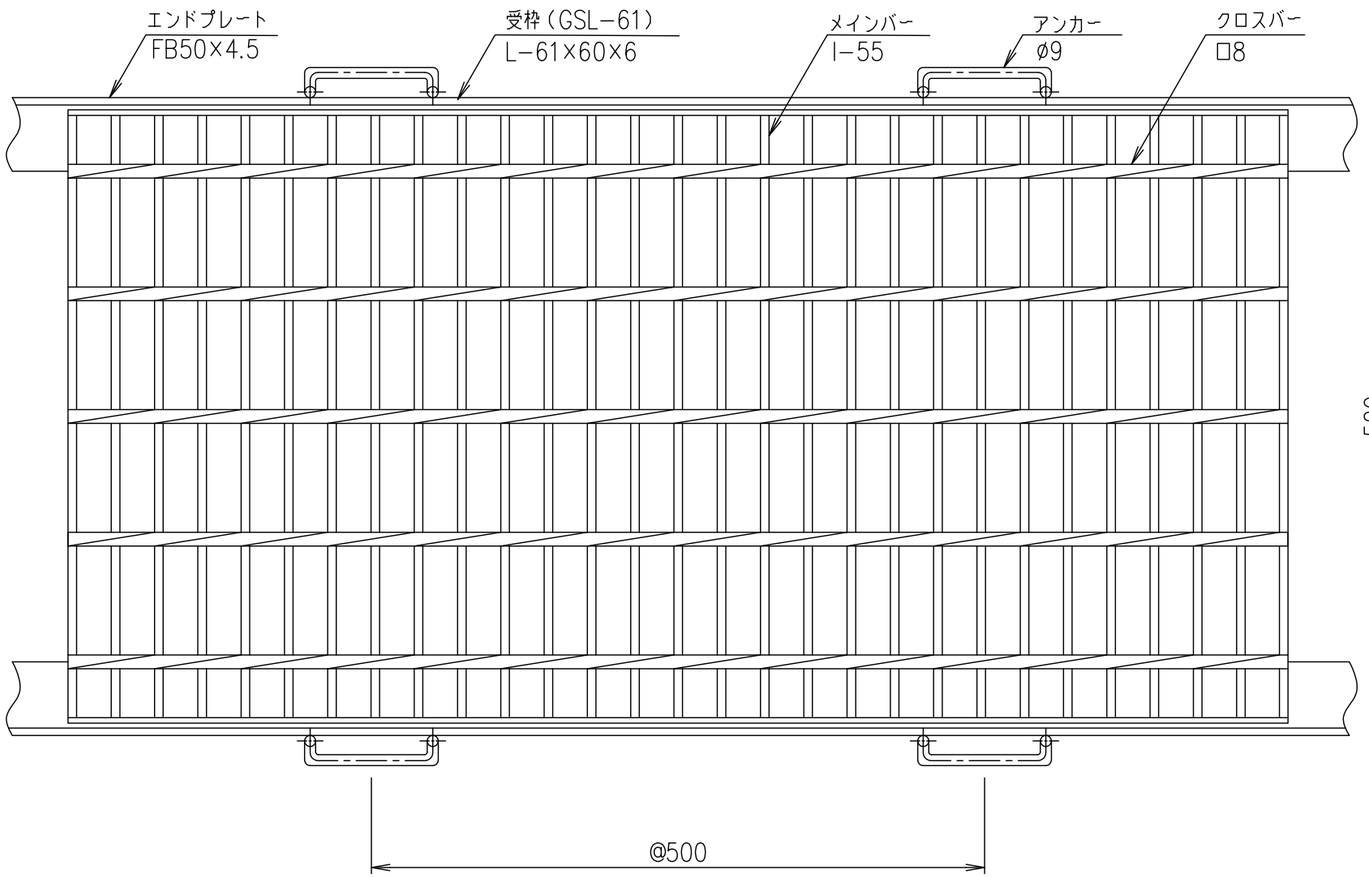


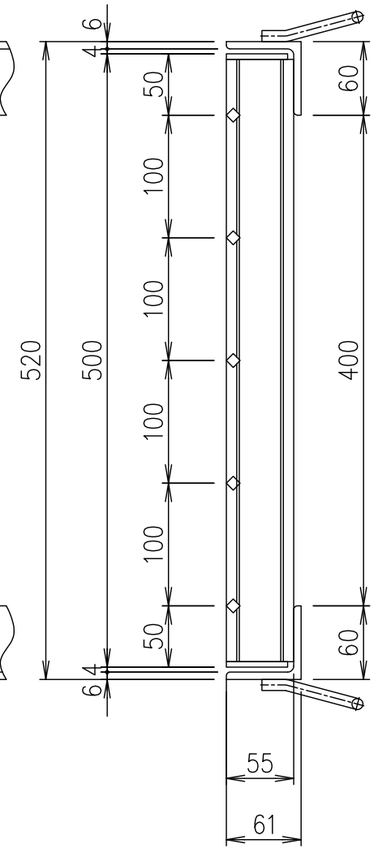


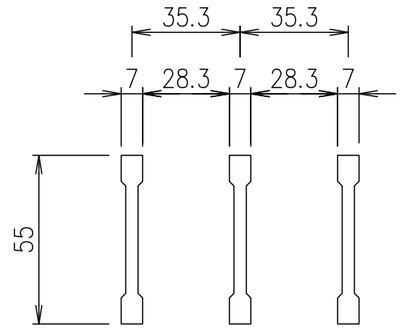


メインバー詳細図　S=1/2

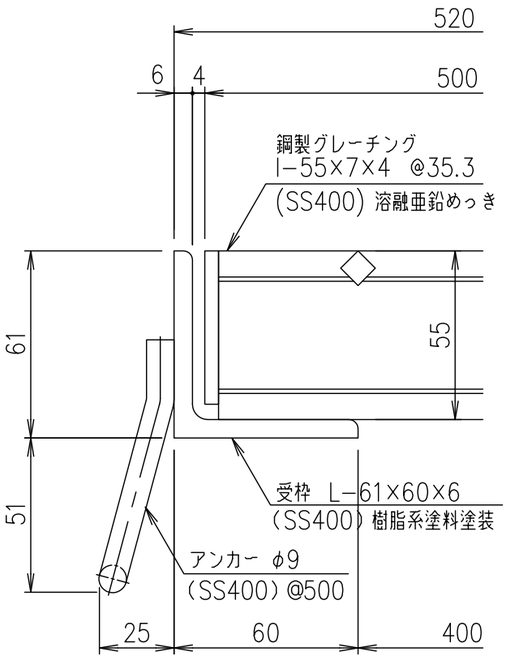


断面詳細図　S=1/2

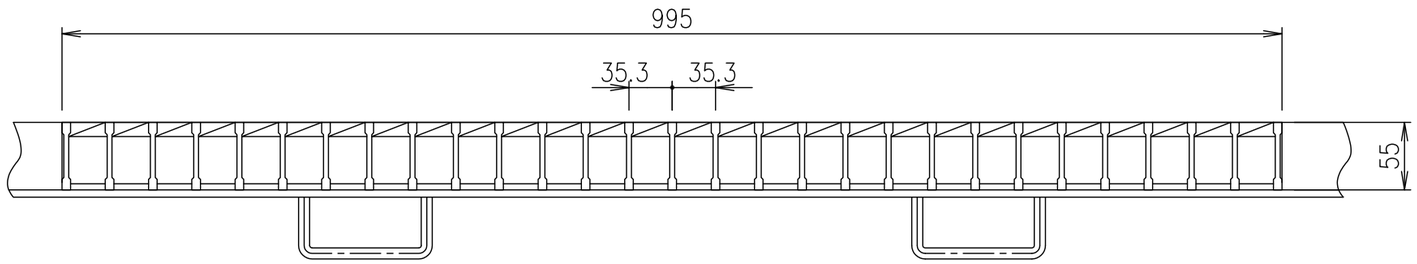


| 項番 | 名称 | 材質 | 個数 | kg／個 | 記事 |
|---|---|---|---|---|---|
| | | | | | |
| | 受　　枠 | SS400 | | 11.4 | 樹脂系塗料塗装 |
| | 鋼製グレーチング | SS400 | | 36.8 | 溶融亜鉛めっき |

| 記号 | 内容 | 日付 | 編集 |
|---|---|---|---|
| | | | |
| | | | |
| | | | |
| | | | |
| 親番 | | | |
| 図歴 | | | |

| 担当 | 製図 | 照査 | 承認 | 尺度 | 名称 |
|---|---|---|---|---|---|
| | 高田 | 本木 | 伊藤 | 1／5 | DKC 鋼製グレーチング側溝蓋<br>GN55−40　適用荷重：側溝T−20<br>受枠: GSL−61 |
| 平成　年　月　日 | | | | | |
| 第一機材株式会社 | | | | 三角法 | 図番 G−E3−05026 |