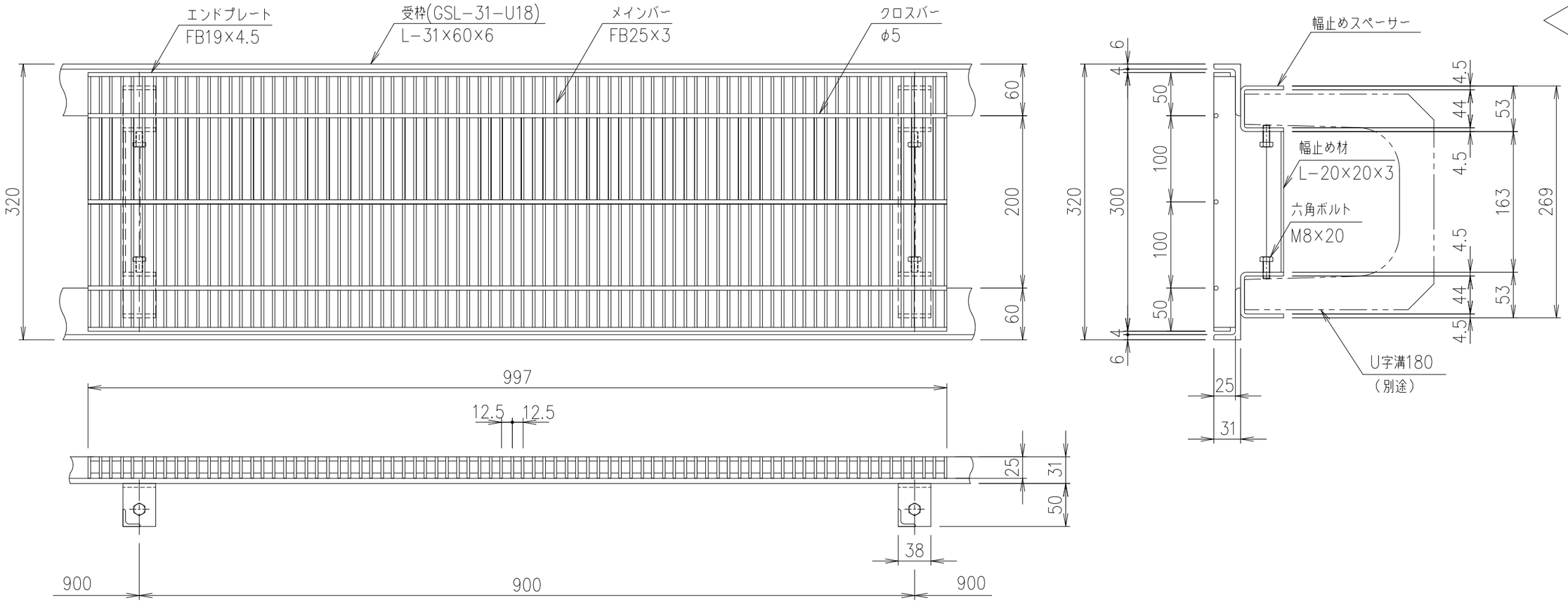

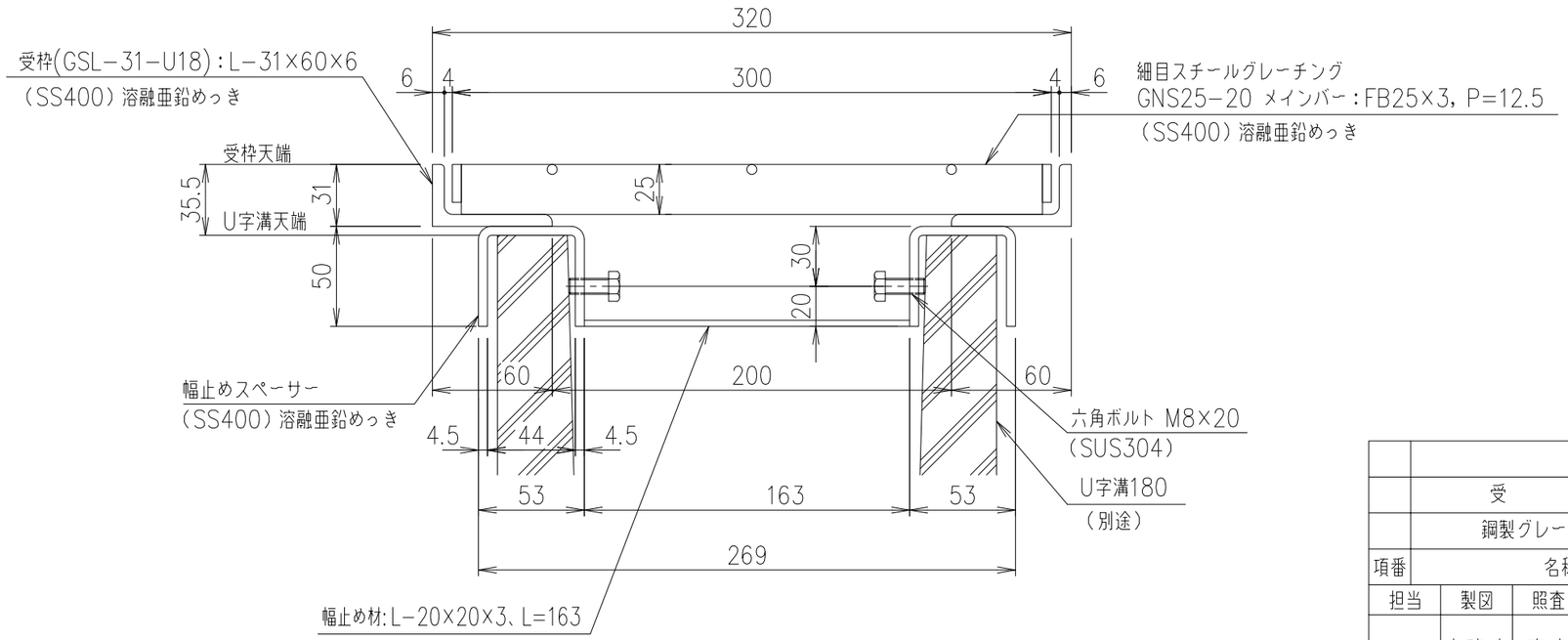

※この幅止め材は、施工後も取り外さないでください。

断面詳細図 S=1/3

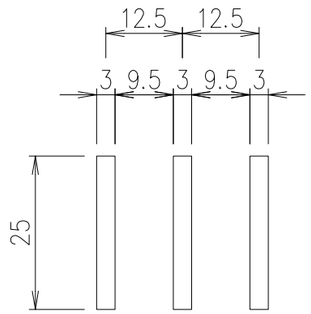

メインバー詳細図 S=1/1

項番	名称	材質	個数	kg/個	記事
	受　　枠	SS400		9.0	溶融亜鉛めっき
	鋼製グレーチング	SS400		15.4	溶融亜鉛めっき

記号	内容	日付	編集
親番			
図歴			

担当	製図	照査	承認	1/5	名称	DKC スチール製グレーチング GNS25−20 U字溝180用受枠 適用荷重:側溝T−14 受枠:GSL−31−U18
	土路生	高虫	伊藤	尺度		
年 月 日				三角法	図番	G−E3−06329
第一機材株式会社						