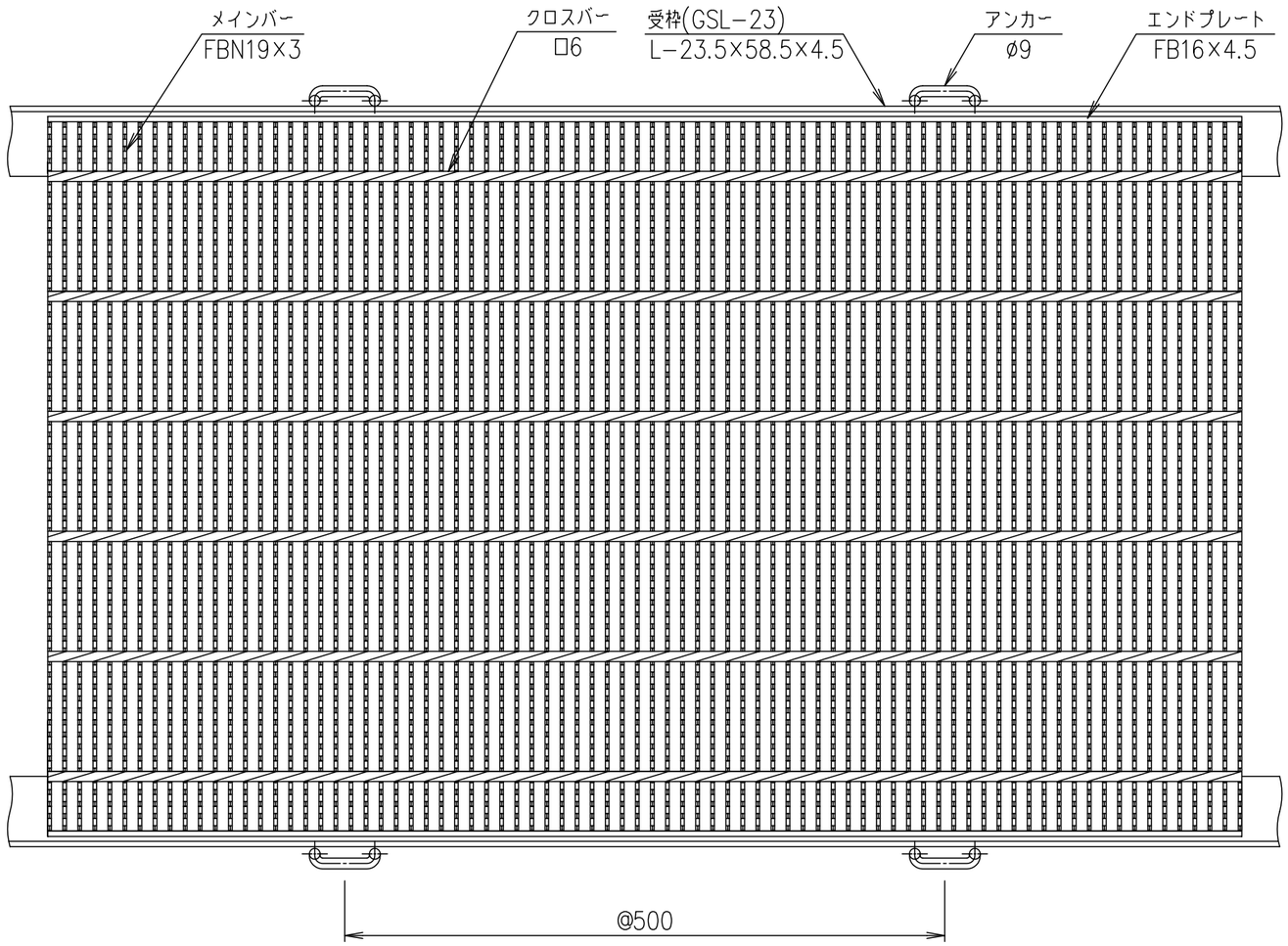

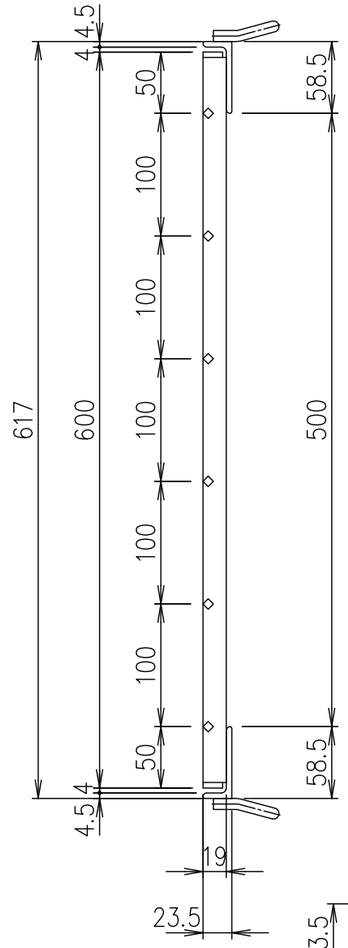

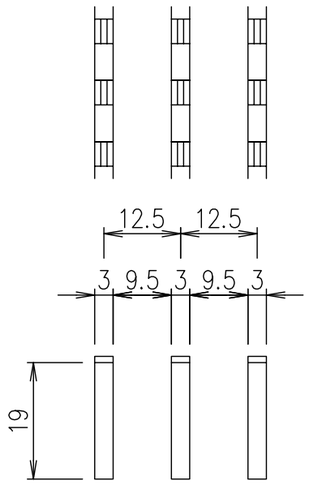

メインバー詳細図 S=1/1

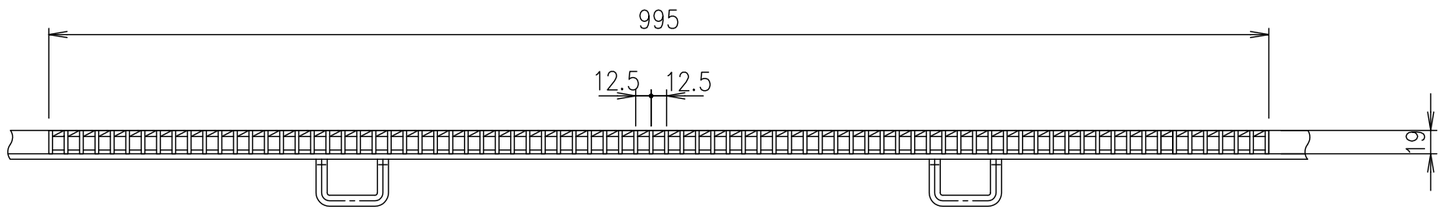

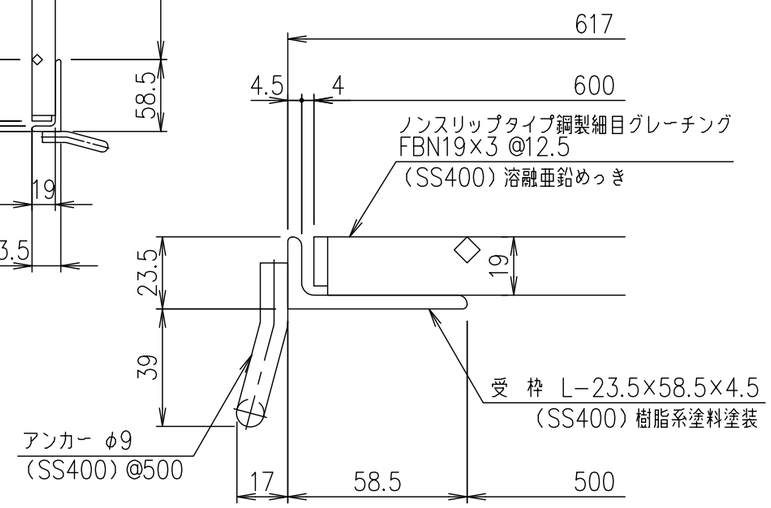

断面詳細図 S=1/2

項番	名称	材質	個数	kg/個	記事
	受　　枠	SS400		6.0	樹脂系塗料塗装
	鋼製グレーチング	SS400		25.2	溶融亜鉛めっき

記号	内容	日付	編集
親番			
図歴			

担当	製図	照査	承認
	高田	本木	伊藤

平成　年　月　日

第一機材株式会社

1/5
尺度

三角法

名称: DKC 鋼製グレーチング側溝蓋
GNSN3−19−50 適用荷重：歩道用
受枠: GSL−23

図番: G−E3−05115