DKC

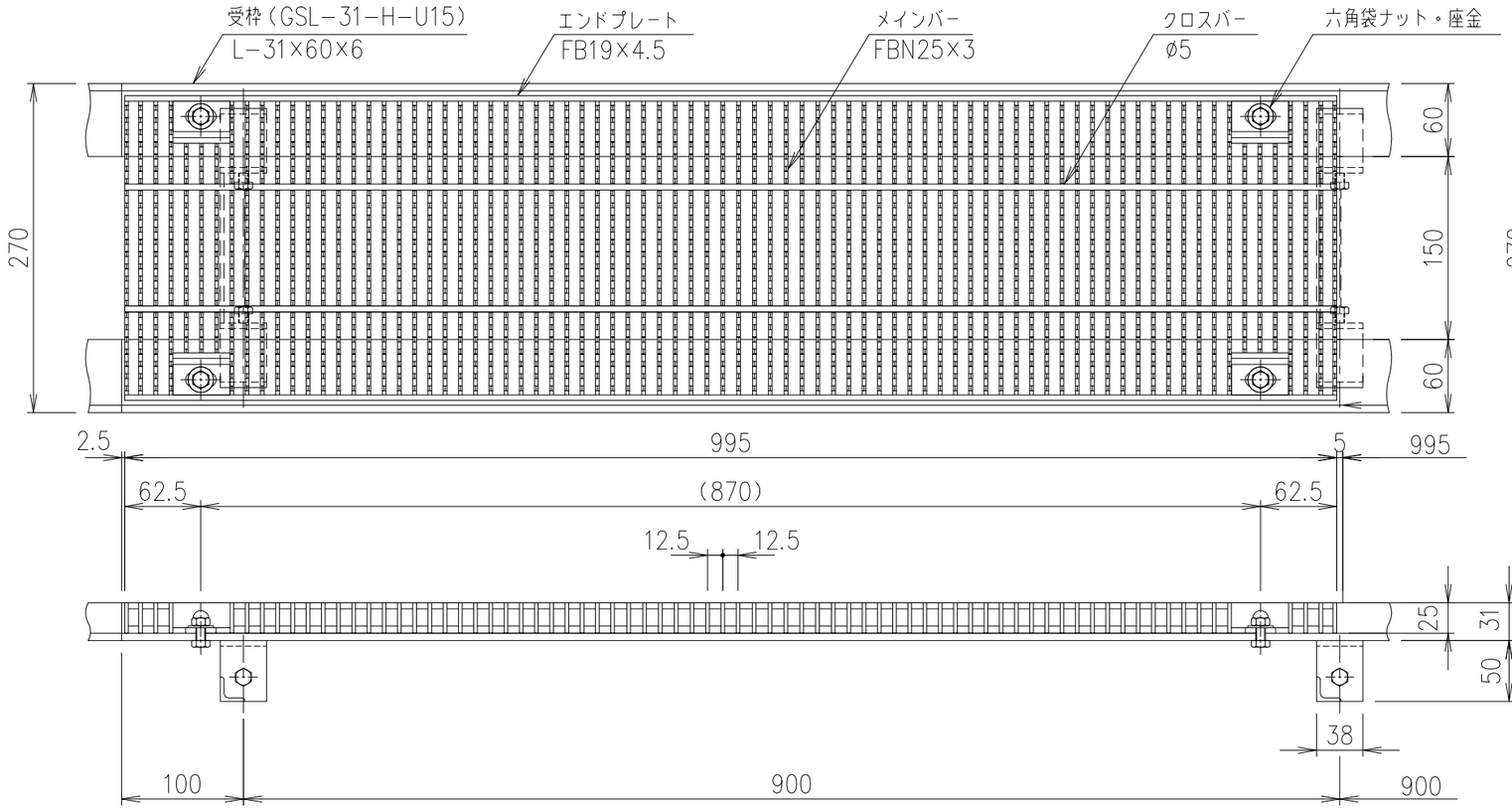

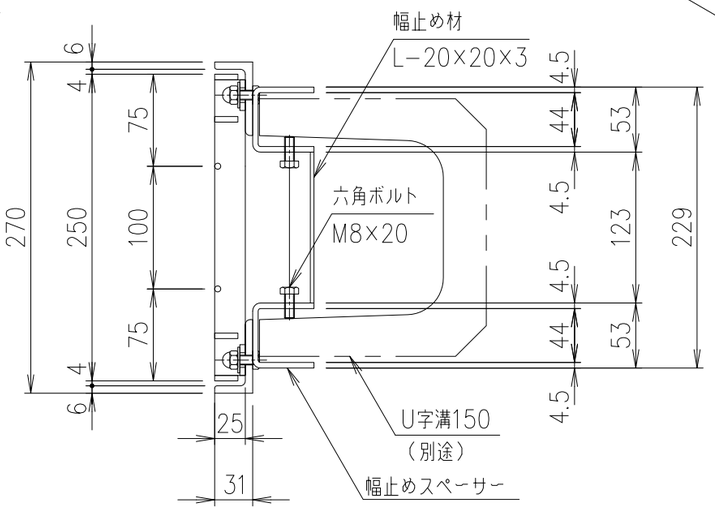

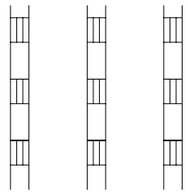

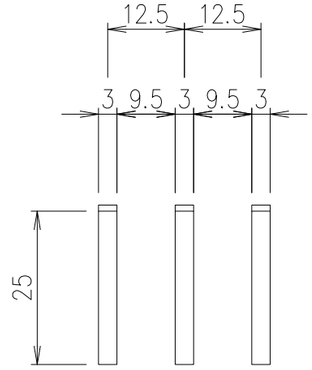

メインバー詳細図　S=1/1

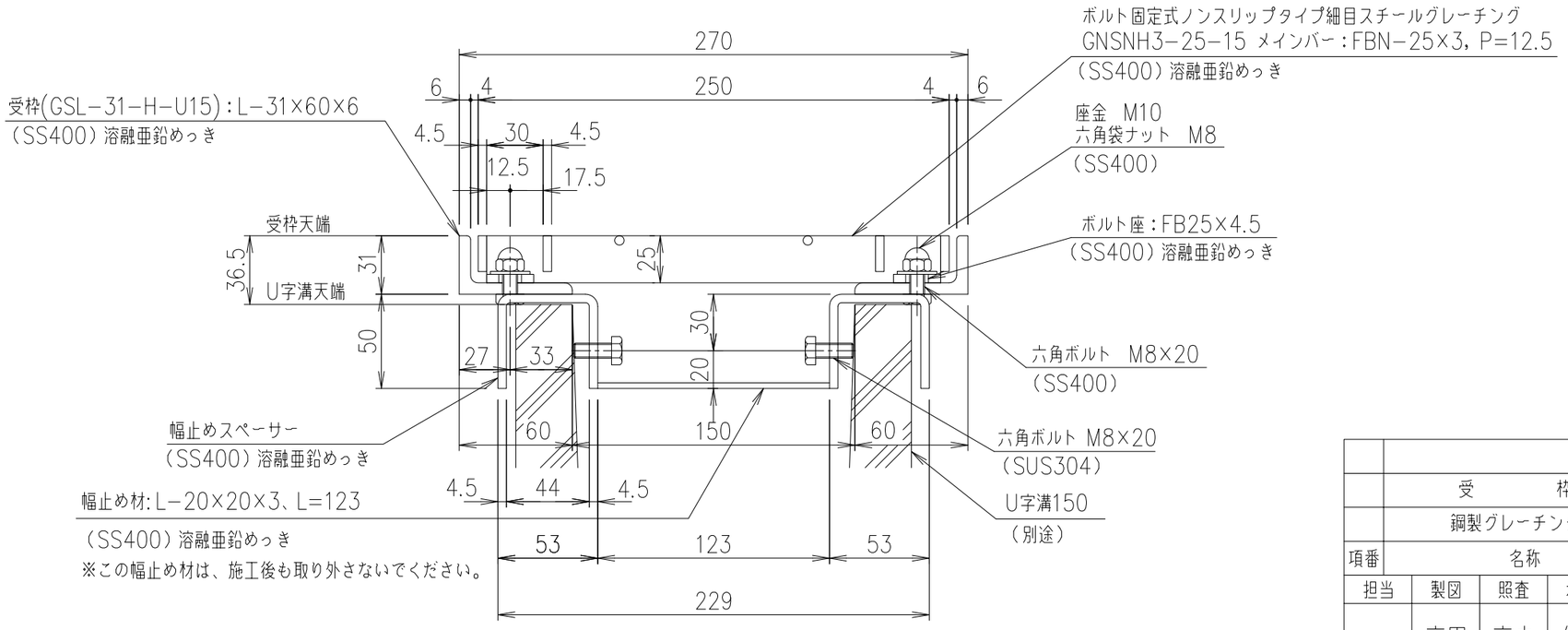

断面詳細図　S=1/3

項番	名称	材質	個数	kg／個	記事
	受　　枠	SS400		9.0	溶融亜鉛めっき
	鋼製グレーチング	SS400		13.9	溶融亜鉛めっき

記号	内容	日付	編集
親番			
図歴			

担当	製図	照査	承認	尺度	名称
	高田	高虫	伊藤	1／5	DKC　ボルト固定式スチール製グレーチング GNSNH3−25−15　U字溝150用受枠 適用荷重：側溝T−14 受枠：GSL−31−H−U15
年　月　日				三角法	図番
第一機材株式会社					G−E3−06268