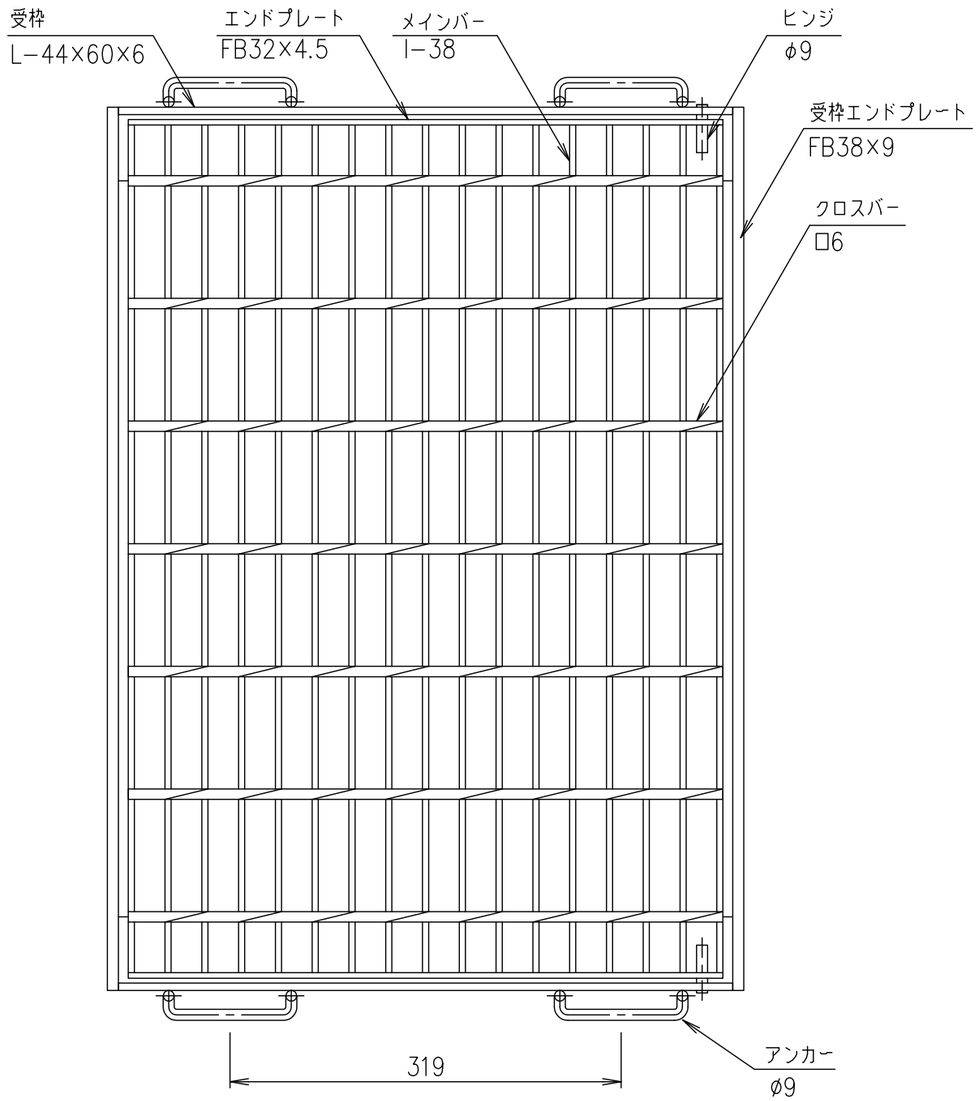

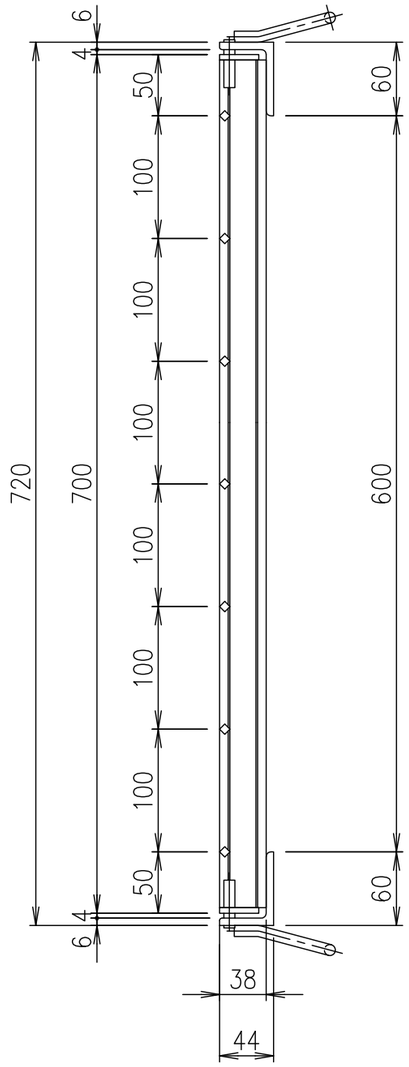

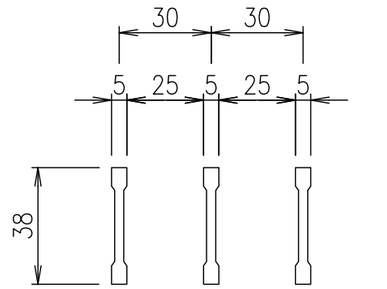

メインバー詳細図　S=1/2

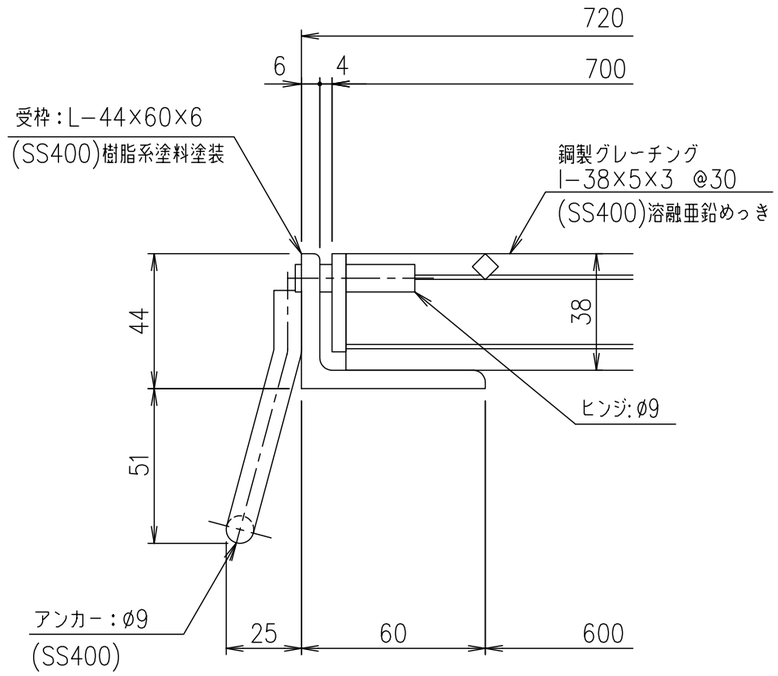

断面詳細図　S=1/2

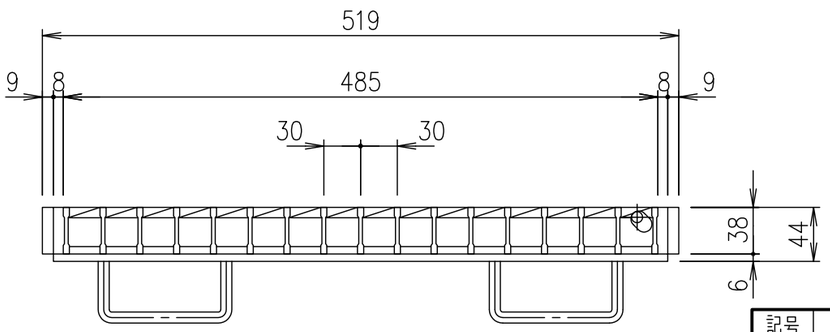

項番	名称	材質	個数	kg/個	記事
	受枠	SS400		9.0	樹脂系塗料塗装
	鋼製グレーチング	SS400		15.3	溶融亜鉛めっき

記号	内容	日付	編集
親番			
図歴			

担当	製図	照査	承認	尺度	名称	DKC　鋼製グレーチングます蓋
	鈴木（ち）	本木	伊藤	1/5		GR38−56（ます穴：500×600） 適用荷重：横断衝撃なしT−2
平成　年　月　日						
第一機材株式会社				三角法	図番	G−E3−05515