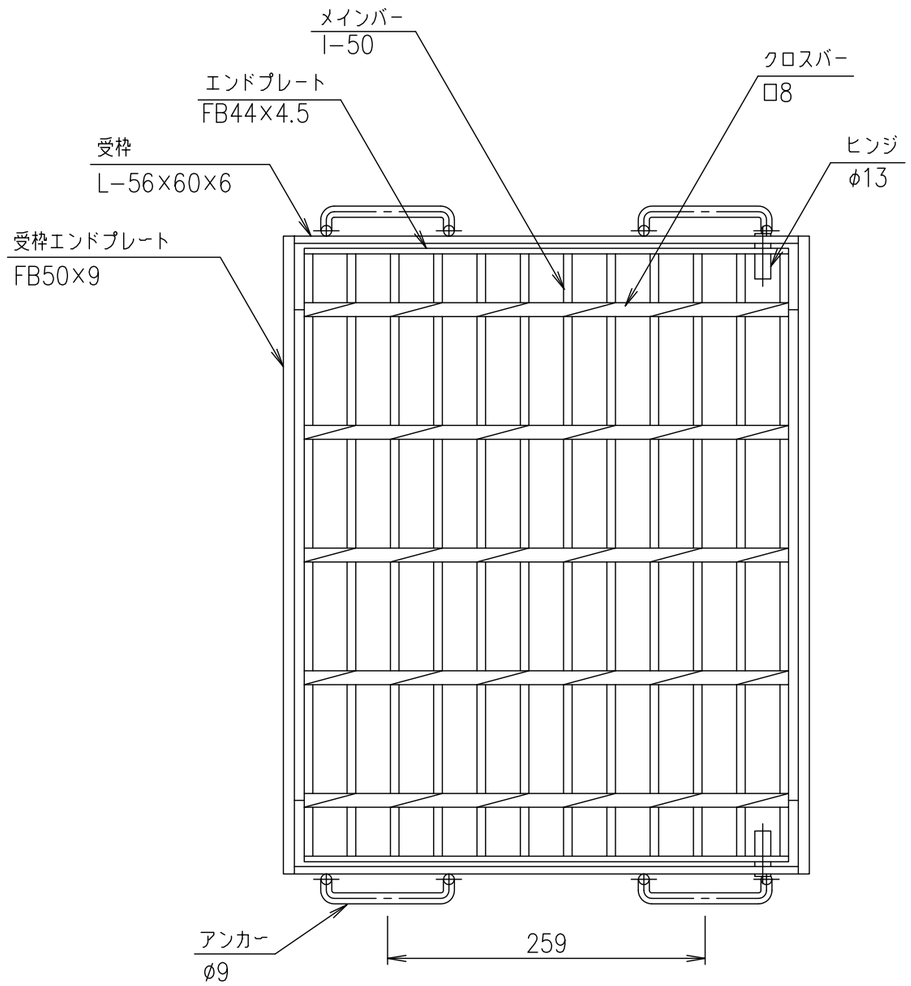

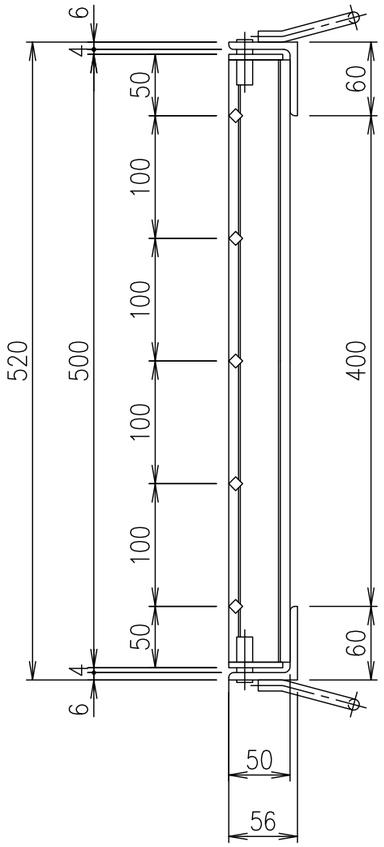

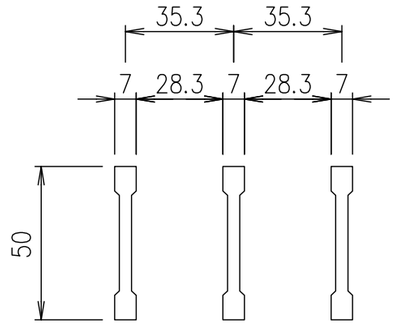

メインバー詳細図　S=1/2

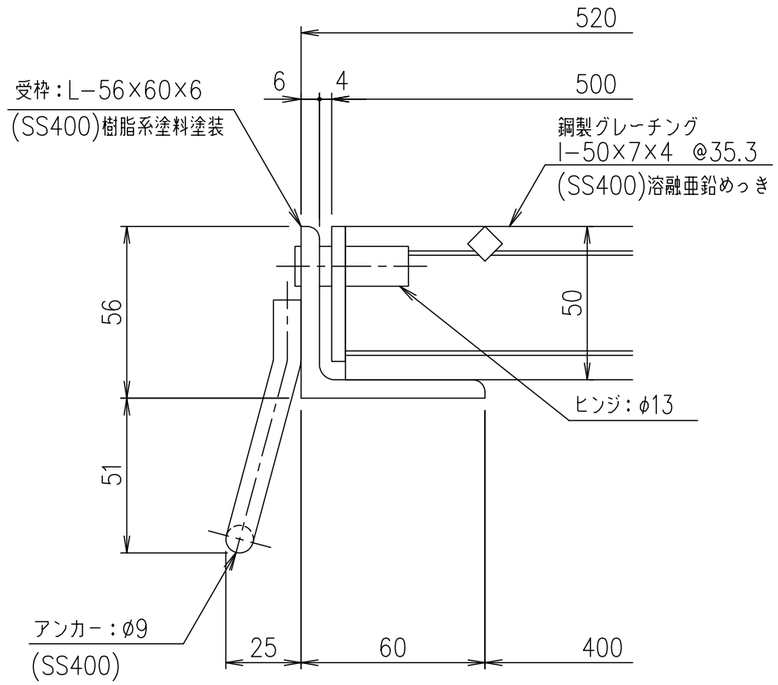

断面詳細図　S=1/2

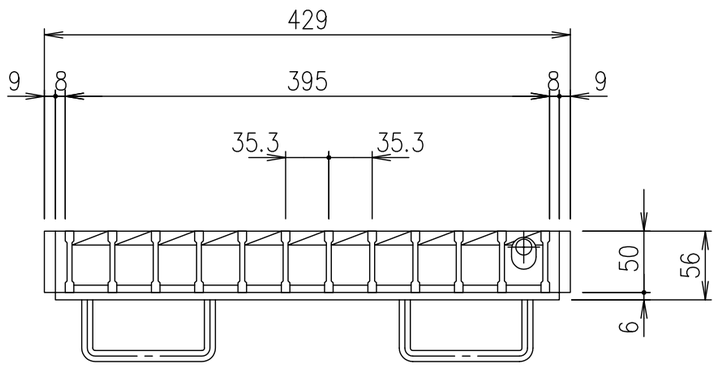

項番	名称	材質	個数	kg／個	記事
	受枠	SS400		8.6	樹脂系塗料塗装
	鋼製グレーチング	SS400		13.9	溶融亜鉛めっき

記号	内容	日付	編集
親番			
図歴			

担当	製図	照査	承認	1/5	名称	DKC　鋼製グレーチングます蓋
	高田	本木	伊藤	尺度		GR50−44（ます穴：400×400） 適用荷重：横断衝撃なしT−20
平成　年　月　日						
第一機材株式会社				三角法	図番	G−E3−05506