DKC

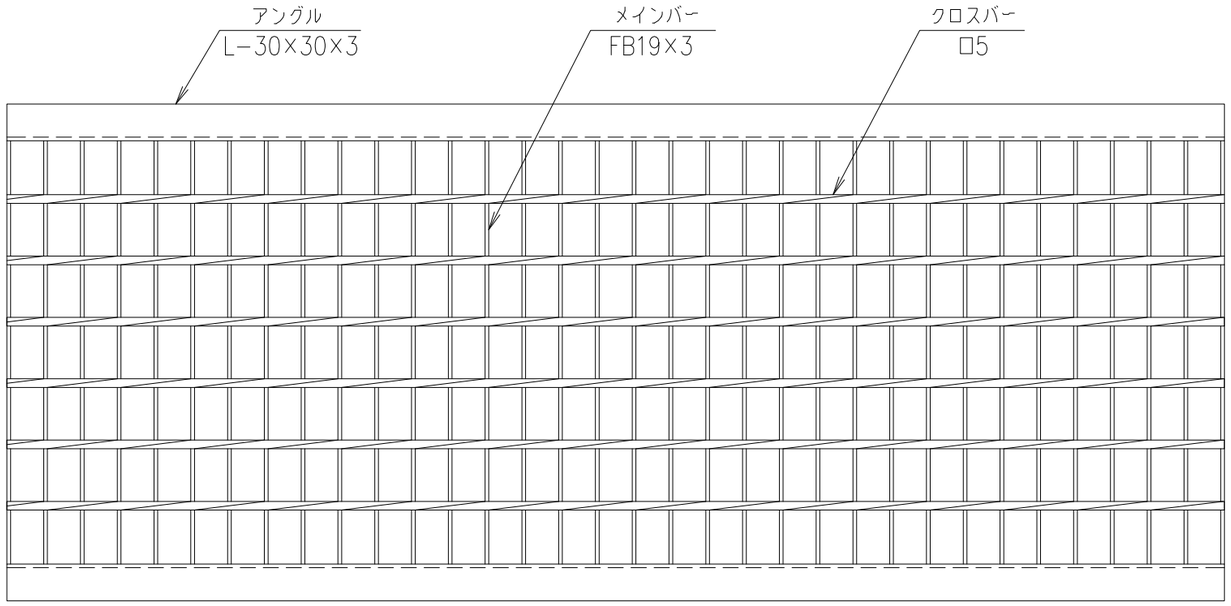

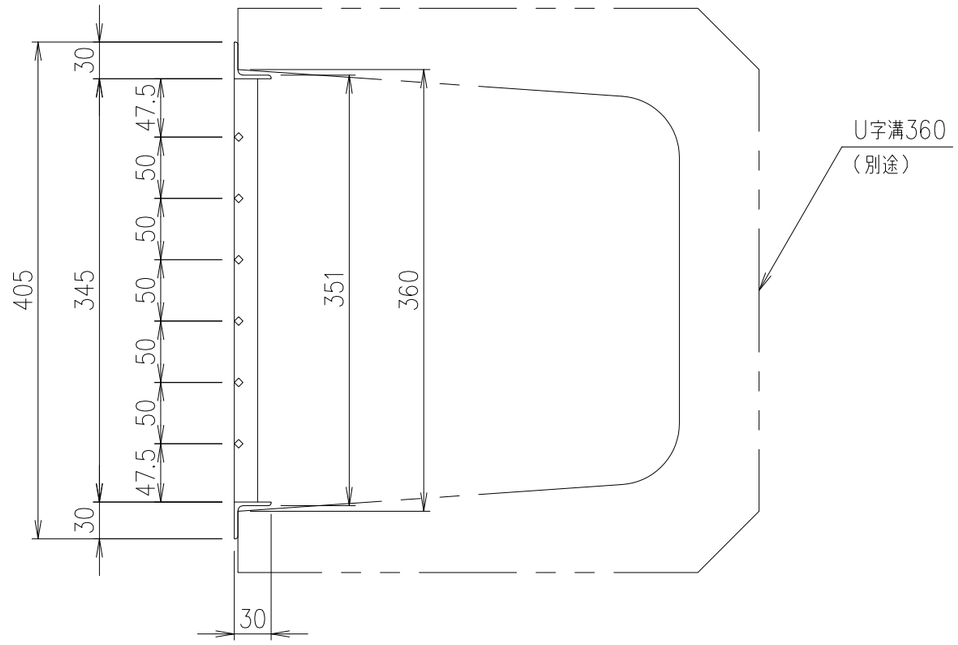

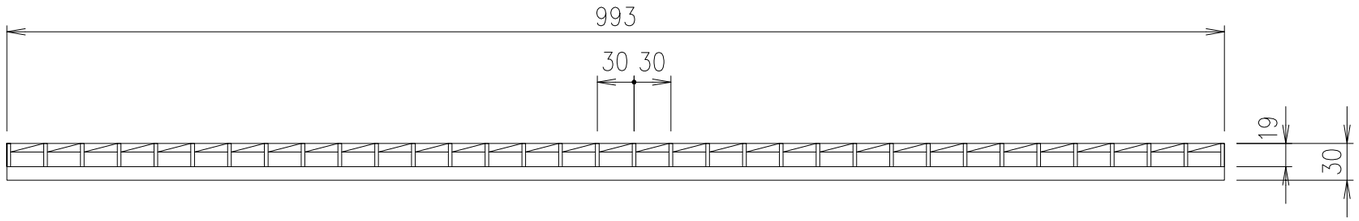

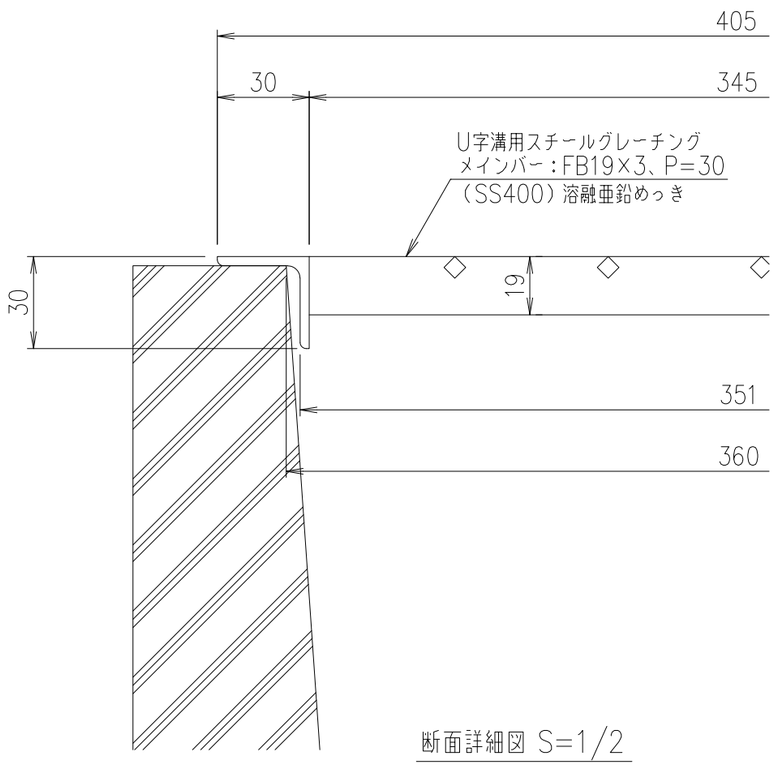

断面詳細図 S=1/2

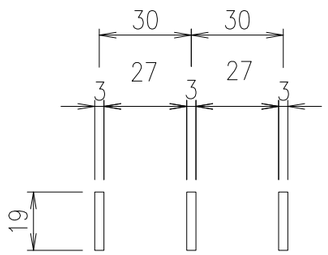

メインバー詳細図 S=1/2

項番	名称	材質	個数	kg／個	記事
	スチールグレーチング	SS400		9.2	溶融亜鉛めっき

記号	内容	日付	編集
A	荷重条件明記	H27.7.17	吉野
B	レイアウト改定、質量追記	H28.2.19	上野
C	定尺寸法記載変更	2024.7.10	上野
親番			
図歴			

担当	製図	照査	承認	尺度	名称
	牧	塩野	若山	1／5	DKC U字溝用スチールグレーチング GUP19−36 適用荷重：歩道用
年 月 日				三角法	図番 G−M3−3006C

第一機材株式会社