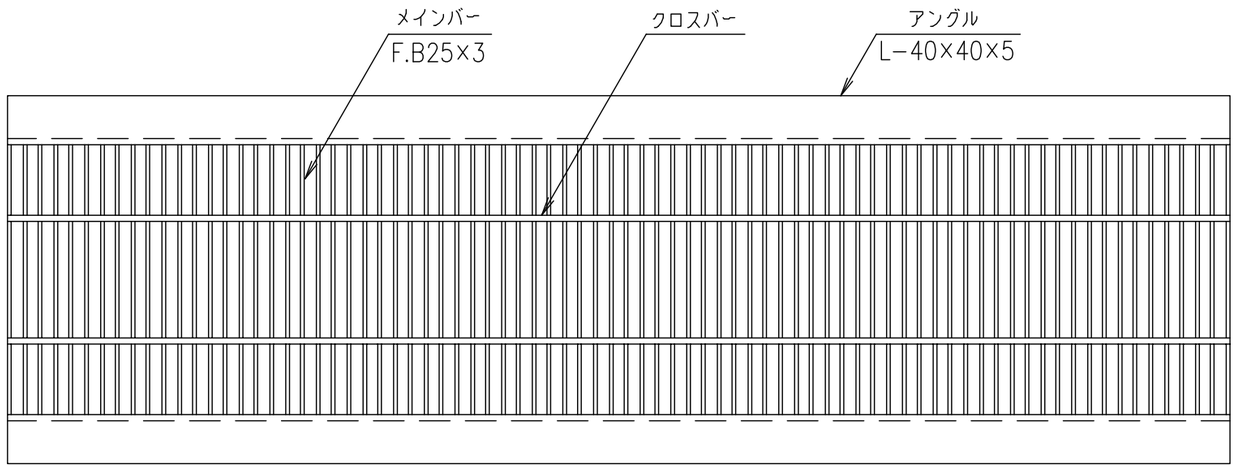

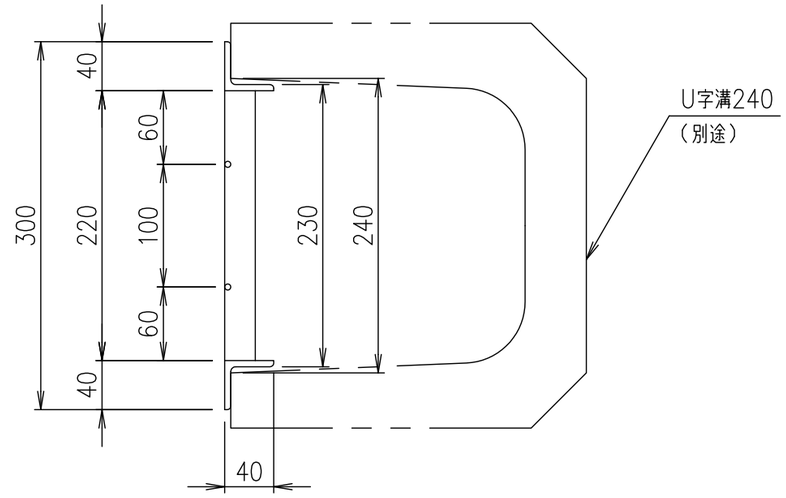

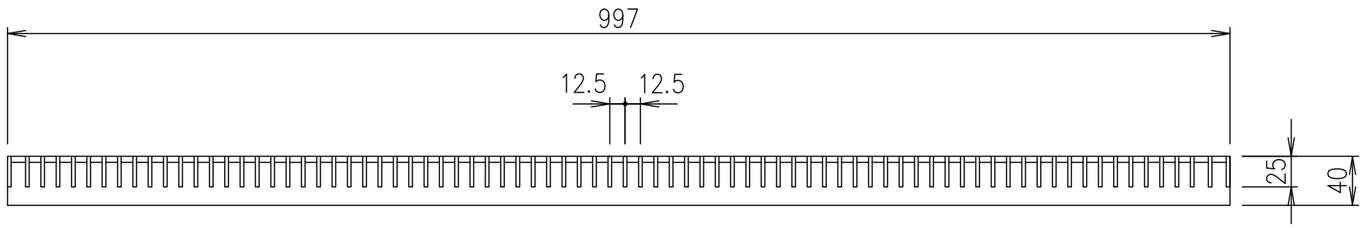

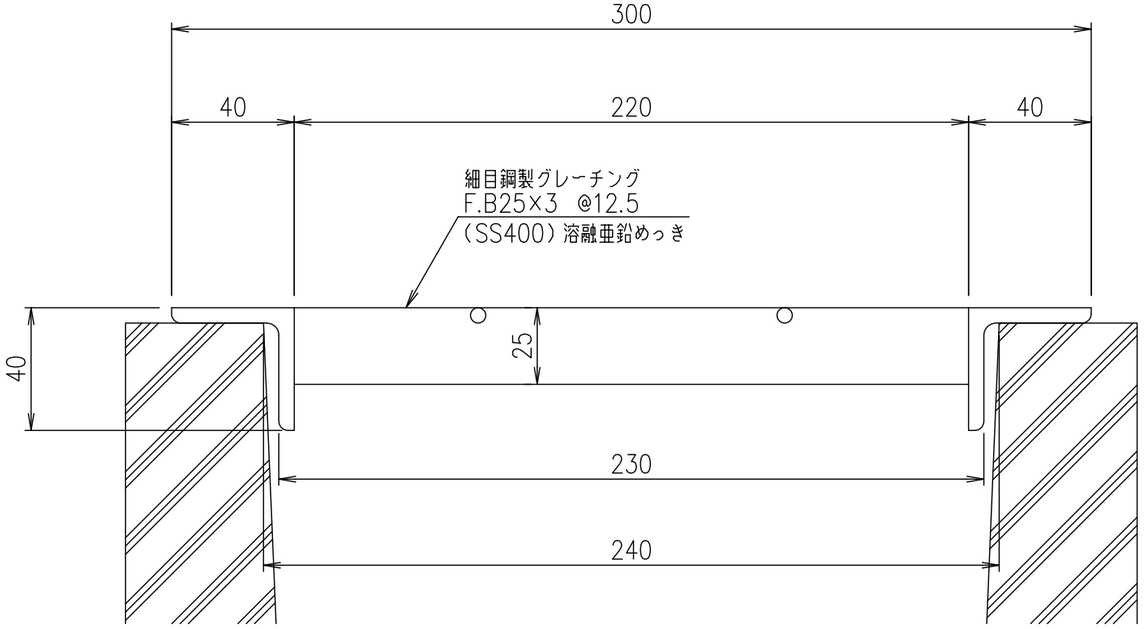

断面詳細図 S=1/2

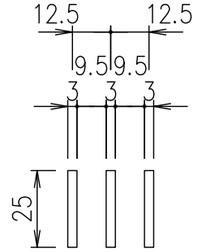

メインバー詳細図 S=1/2

項番	名称	材質	個数	kg／個	記事
	鋼製グレーチング	SS400		16.7	溶融亜鉛めっき

記号	内容	日付	編集
A	レイアウト改定、適用荷重・質量追加	H28.1.7	上野
親番			
図歴			

担当	製図	照査	承認	尺度	名称
	若山	渡辺	新出谷	1／5	DKC U字溝用鋼製グレーチング GUS25−24 適用荷重：T−6
平成 年 月 日				三角法	図番
第一機材株式会社					G−M3−3807A