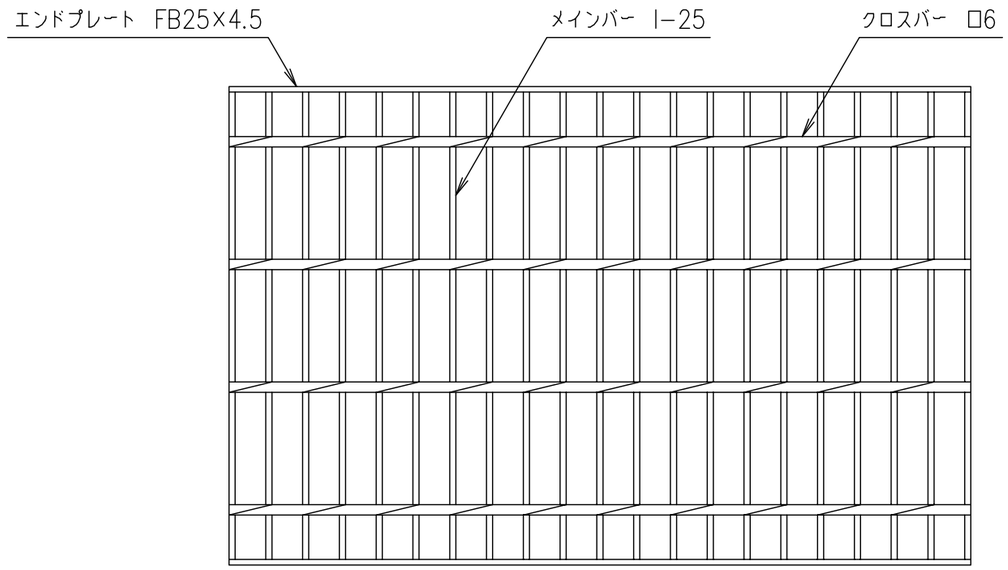

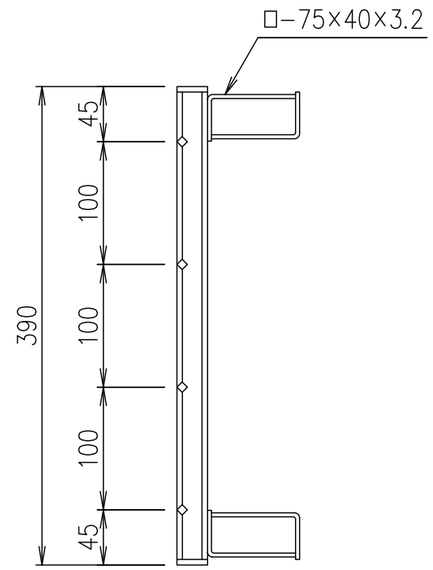

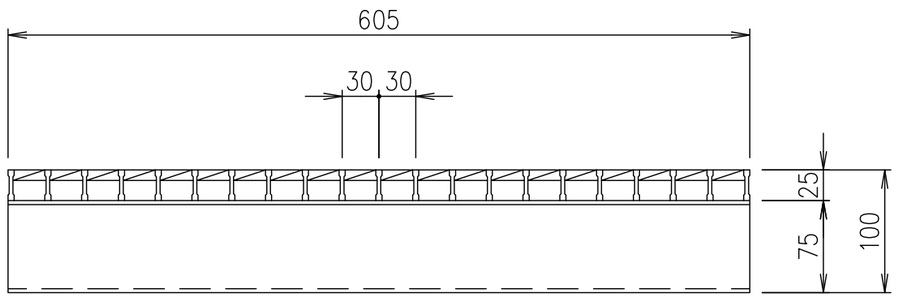

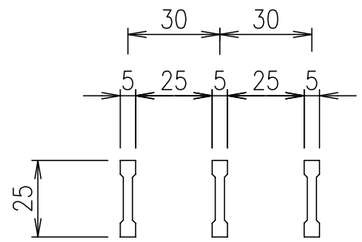

メインバー詳細図 S=1/2

項番	名称	材質	個数	kg／個	記事
	鋼製グレーチング	SS400		14.0	溶融亜鉛めっき

記号	内容	日付	編集
A	レイアウト改定、適用荷重・質量追加	H28.2.23	高田
親番			
図歴			

担当	製図	照査	承認	1/5	名称	DKC 鋼製グレーチング側溝蓋
若山	相田	渡辺	松尾	尺度		GY25−30A 適用荷重：歩道用
平成 年 月 日						
第一機材株式会社				三角法	図番	G−M3−3173A