DKC

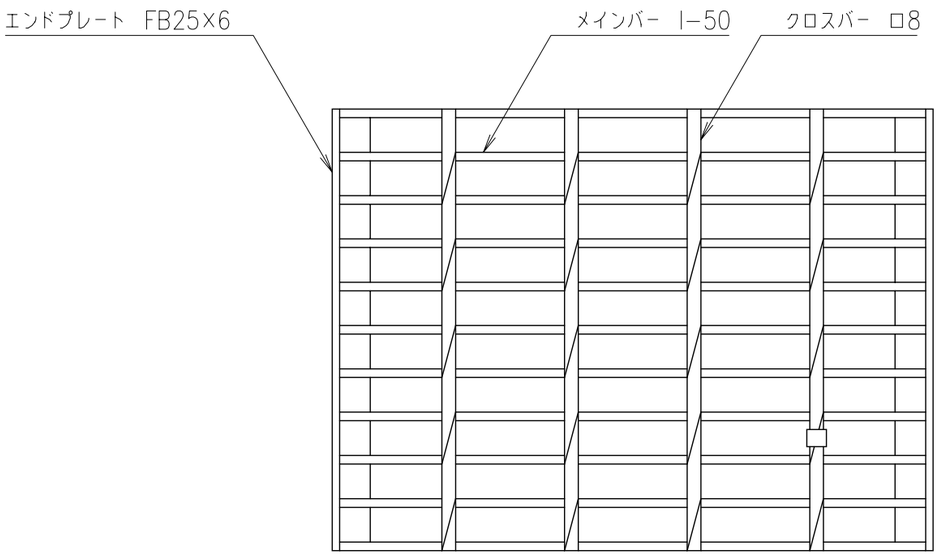

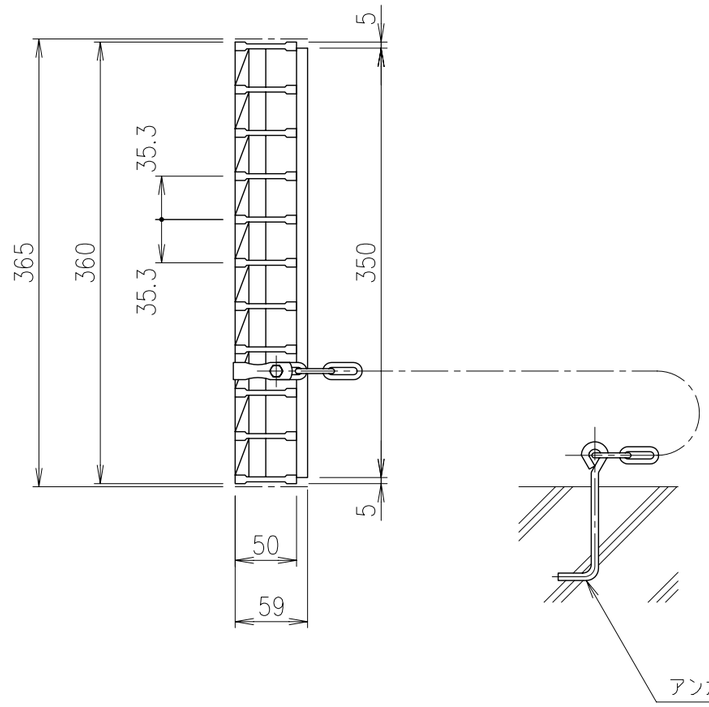

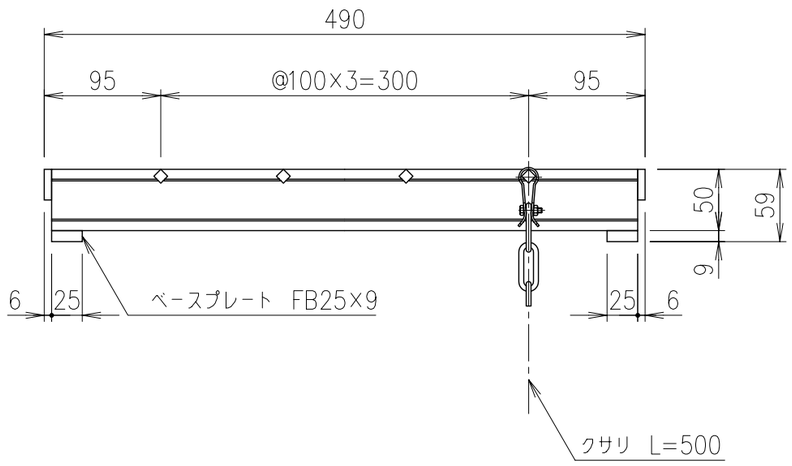

A型街きょ用集水ますぶた A365用

項番	名称	材質	個数	kg／個	記事
	グレーチング	SS400			溶融亜鉛めっき

総重量		
計算		
実測		

親番	

訂正			
	再 写		有馬
	再 写	11.4.5	野口

図歴	

製図	照査	承認
有馬	若山	渡辺

年 月 日

第一機材株式会社

1／5 尺度

三角法

名称: DKC 圧接グレート 490×365×59 A−365

図番: G−M3−4763