DKC

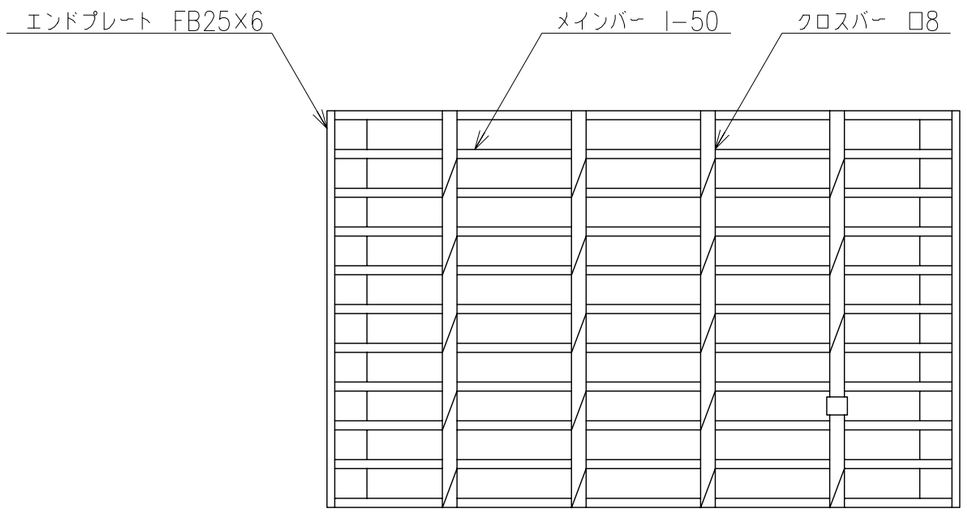

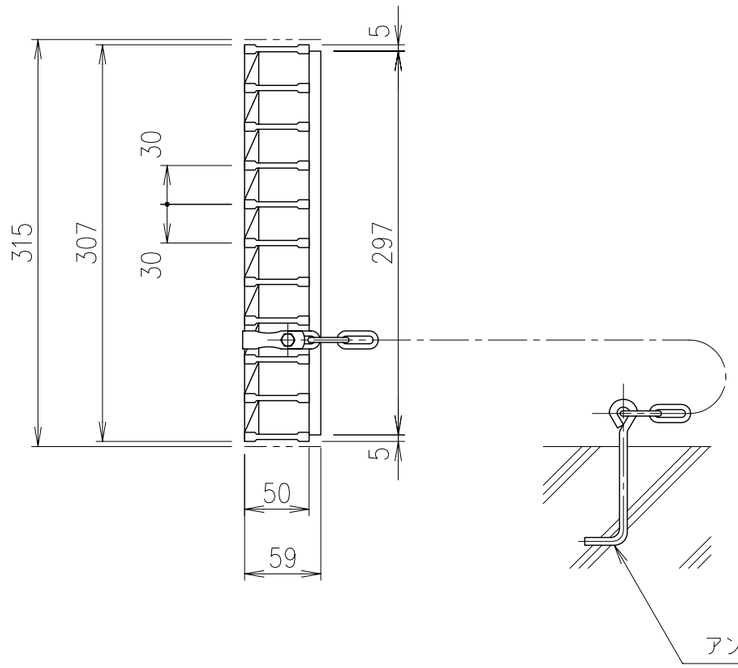

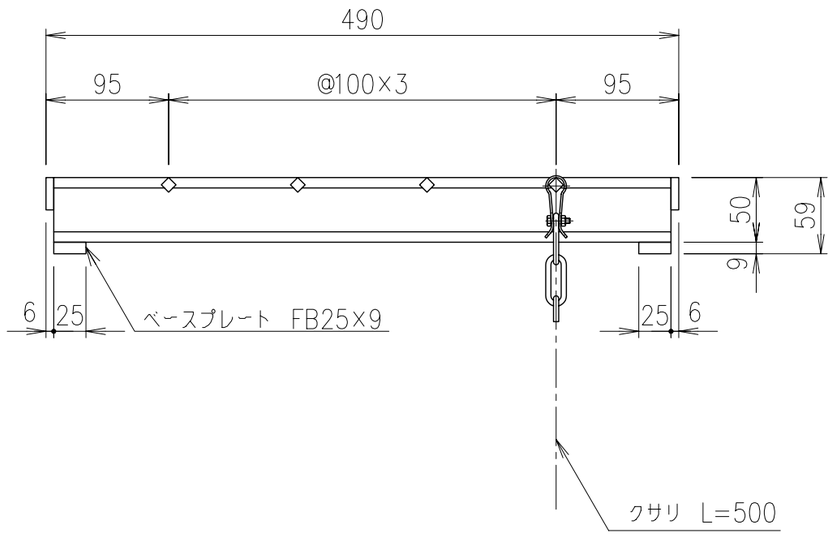

L型用集水ますぶた　L315

項番	名称	材質	個数	kg/個	記事
	グレーチング	SS400			溶融亜鉛めっき

総重量	計算		
	実測		
親番			
訂正	G−M3−4068クサリ訂正		有馬
	再写	14.2.23	野口
図歴			

製図	照査	承認	尺度	名称
有馬	若山	渡辺	1/5	DKC圧接グレート 490×315×59 L−315
年　月　日			三角法	図番 G−M3−4719

第一機材株式会社