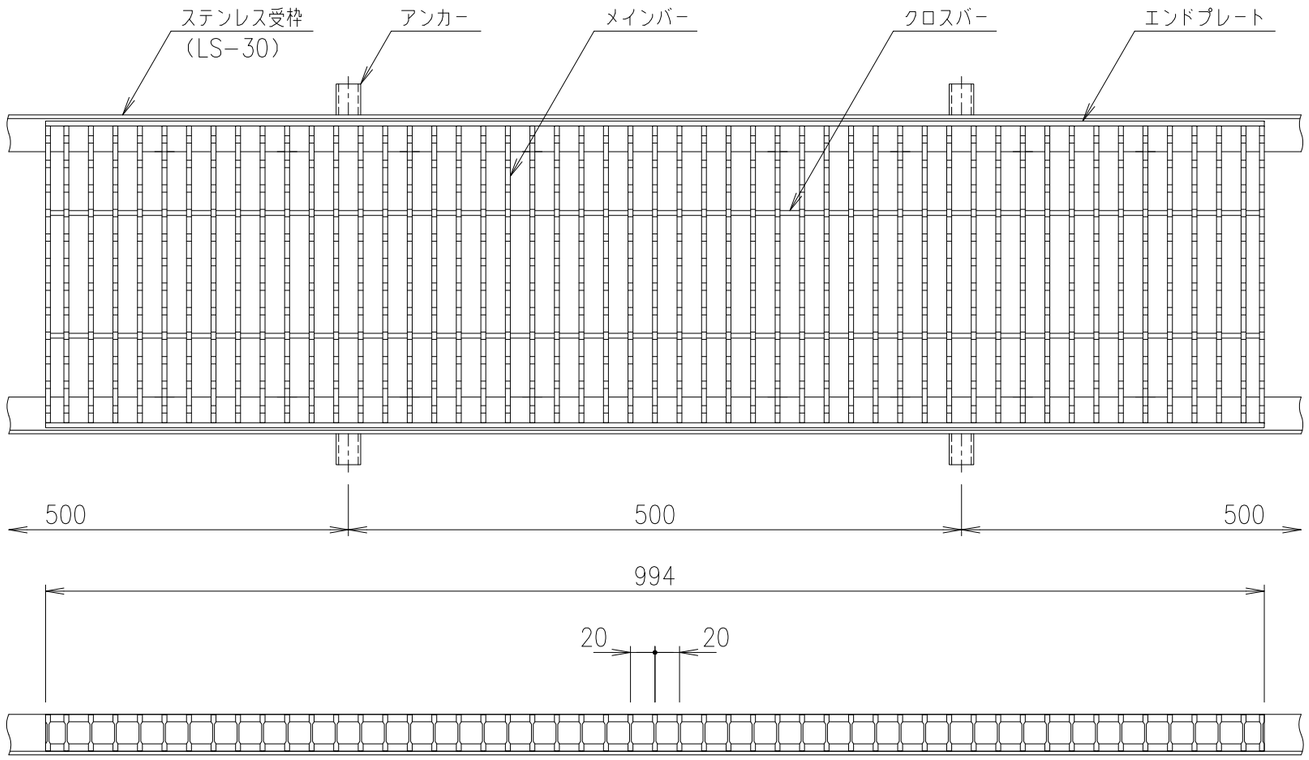

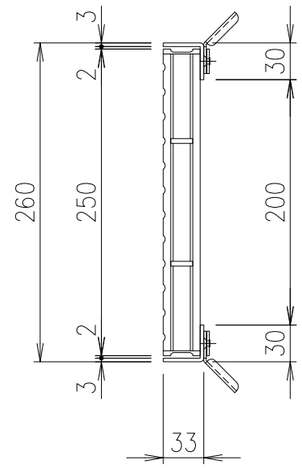

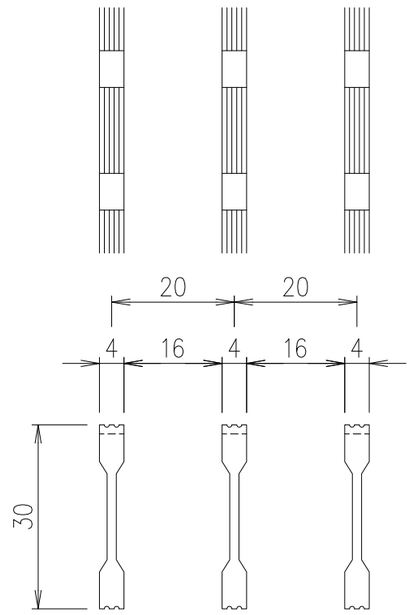

メインバーピッチ詳細図　S=1/1

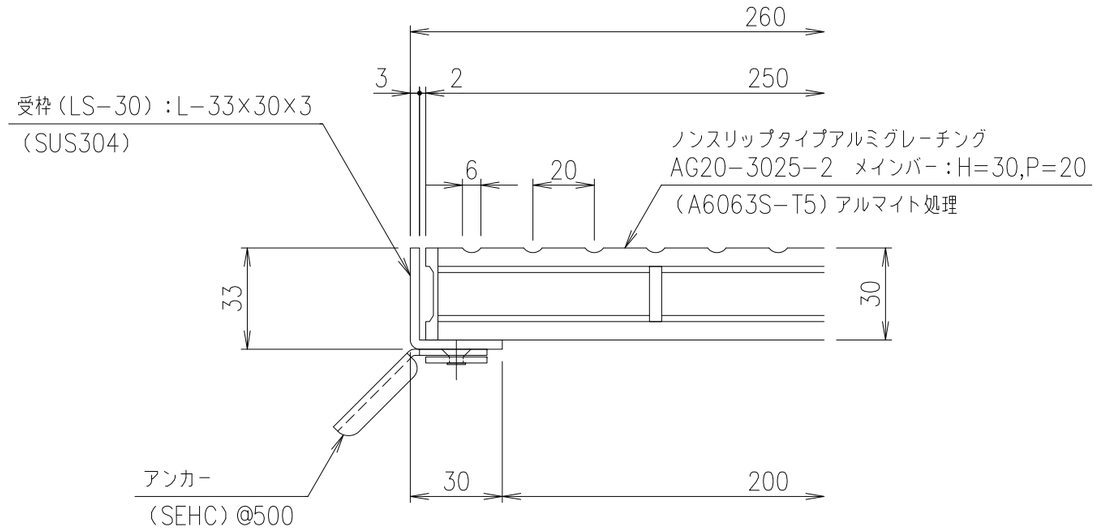

受枠 断面詳細図　S=1/2

項番	名称	材質	個数	kg／個	記事
	ステンレス受枠（LS−30）	SUS304		2.8 kg/m組	L−33×30×3
	グレーチング	A6063S−T5		3.3	アルマイト処理

記号	内容	日付	編集
親番			
図歴			

担当	製図	照査	承認	尺度	名称	
	野口	千葉	金子	1/5		DKC　アルミニウムグレーチング AG20−3025−2（ノンスリップタイプ） みぞ幅：200mm　ステンレス枠：LS−30
平成　年　月　日				三角法	図番	A−E3−00974
第一機材株式会社						