DKC

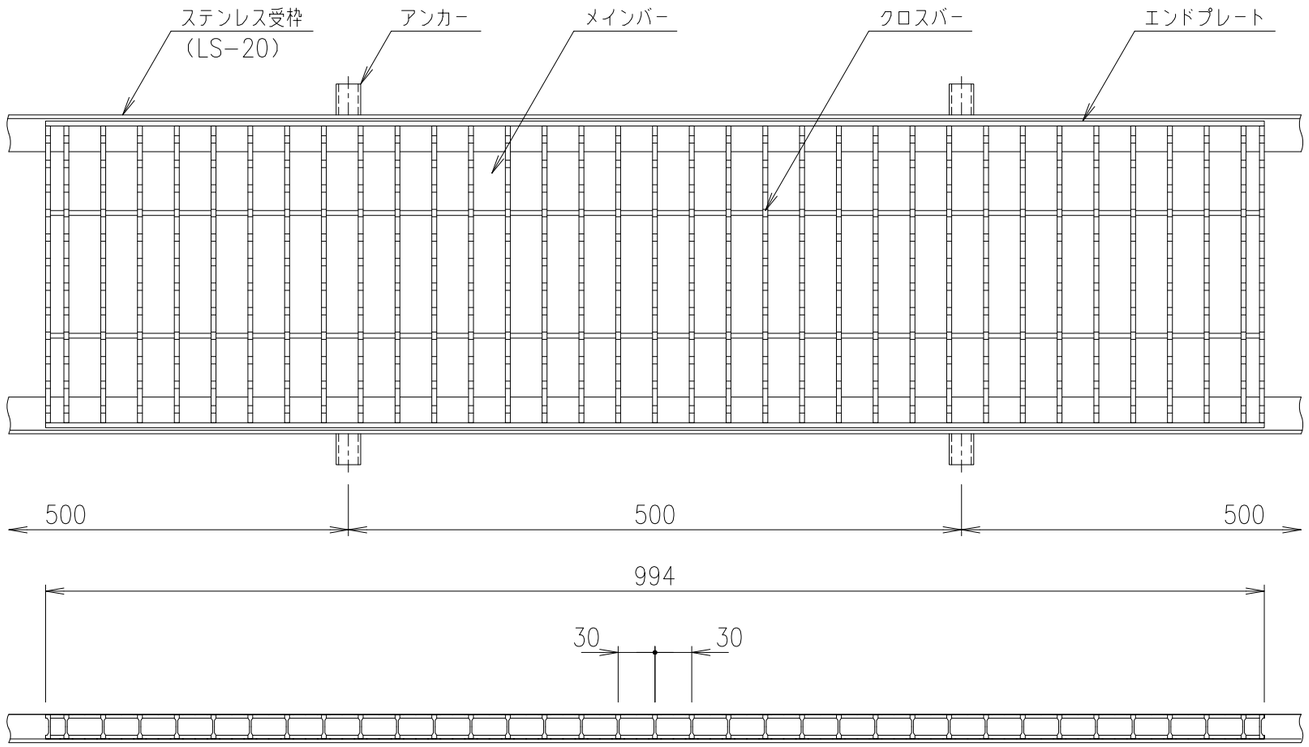

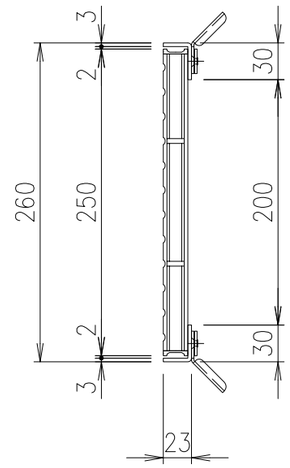

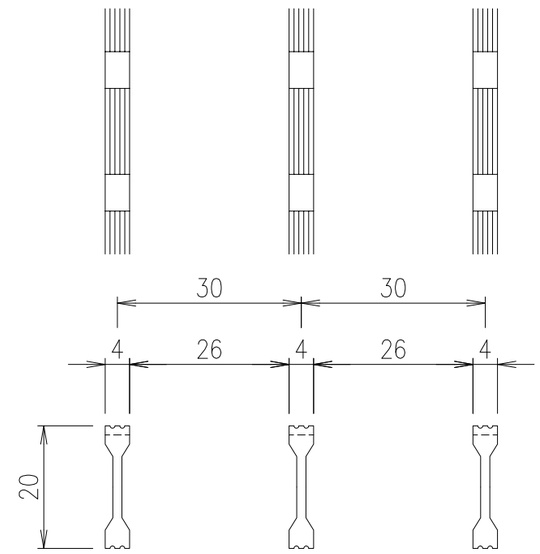

メインバーピッチ詳細図　S=1/1

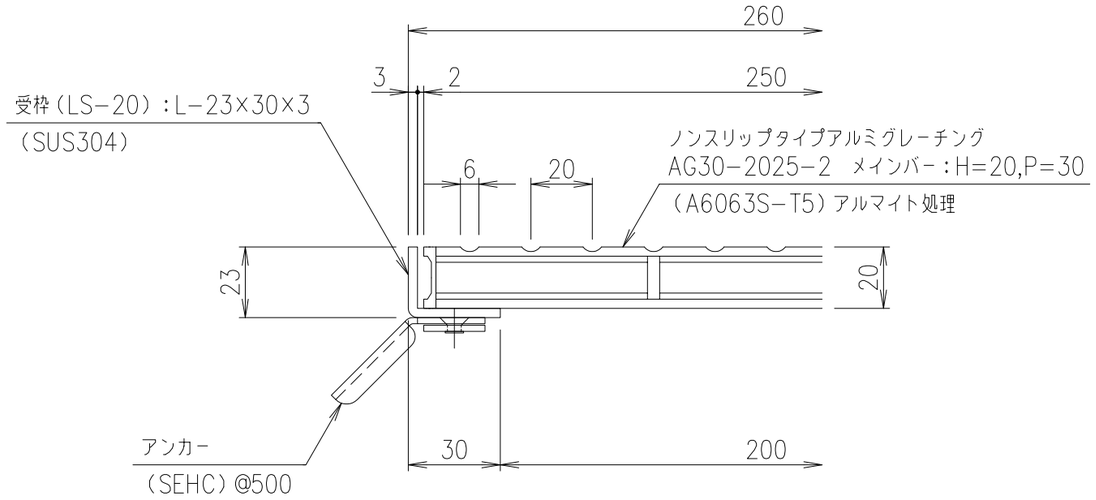

受枠 断面詳細図　S=1/2

項番	名称	材質	個数	kg／個	記事
	ステンレス受枠（LS−20）	SUS304		2.5 kg/m組	L−23×30×3
	グレーチング	A6063S−T5		1.5	アルマイト処理

記号	内容	日付	編集
親番			
図歴			

担当	製図	照査	承認	尺度	名称	
	伊藤	野口	本木	1/5		DKC　アルミニウムグレーチング AG30−2025−2（ノンスリップタイプ） ステンレス枠：LS−20 みぞ幅：200mm　歩行用：3.5kN/m²
2022 年 11 月 1 日				三角法	図番	A−E3−01345
第一機材株式会社						