DKC

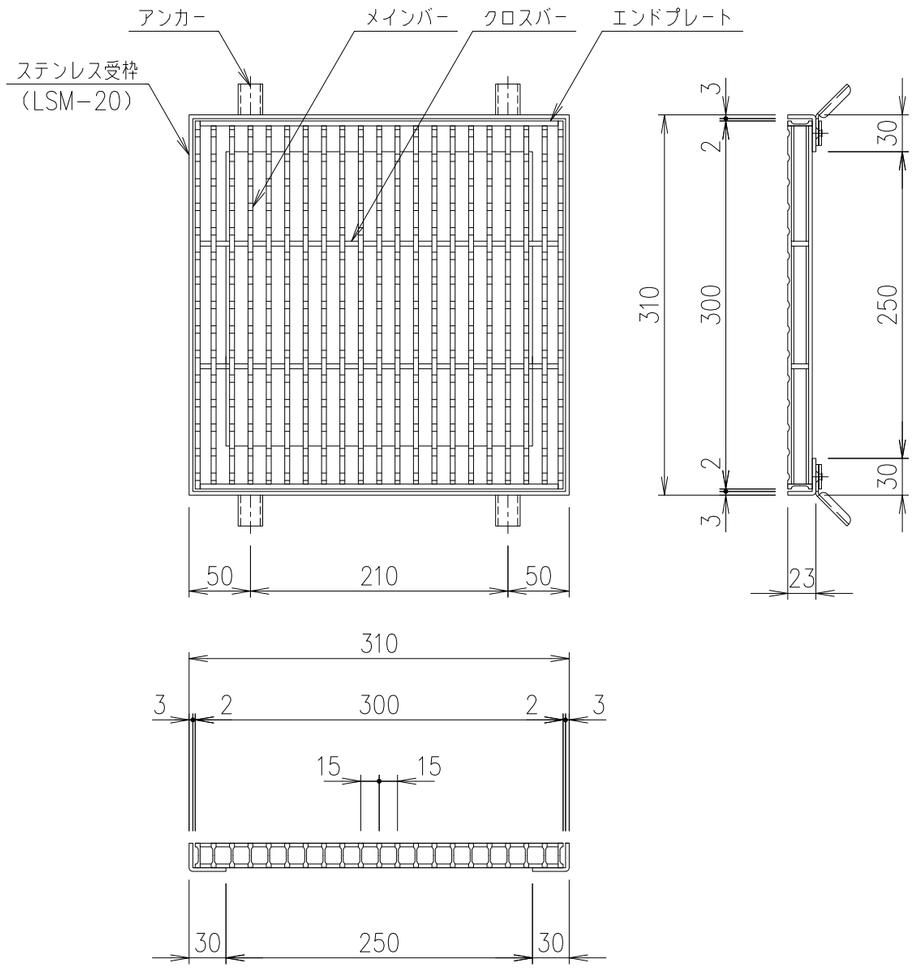

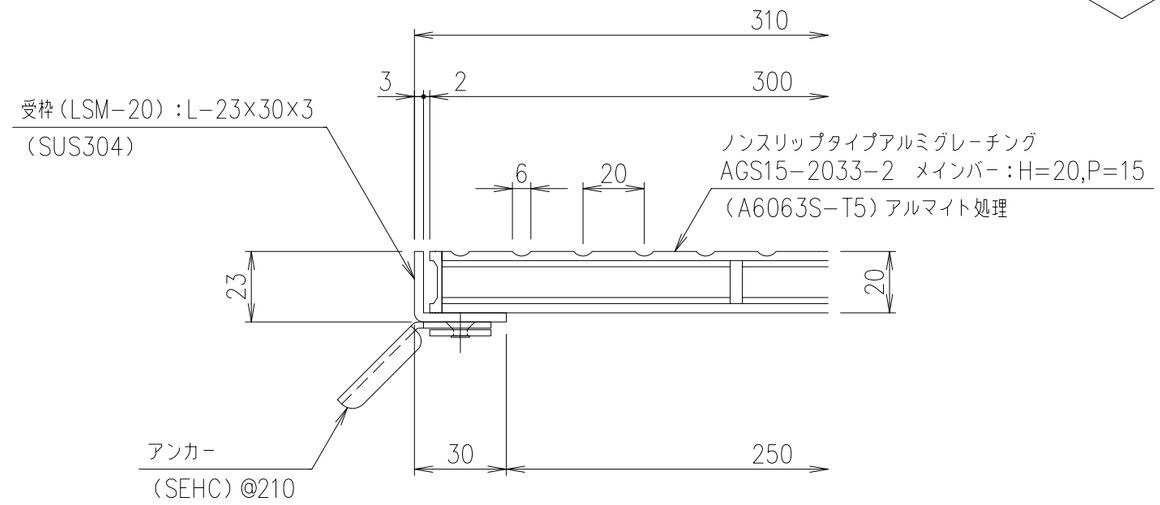

受枠 断面詳細図 S=1/2

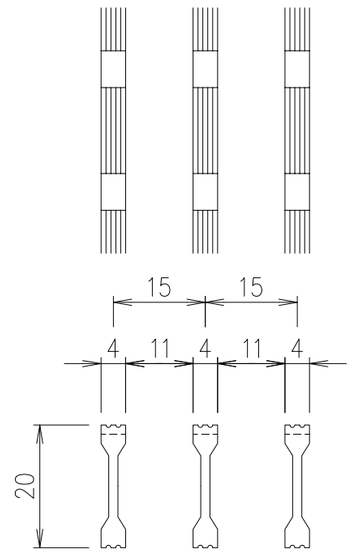

メインバーピッチ詳細図 S=1/1

項番	名称	材質	個数	kg/個	記事
	ステンレス受枠(LSM−20)	SUS304		1.5 kg/m組	L−23×30×3
	グレーチング	A6063S−T5		0.9	アルマイト処理

記号	内容	日付	編集
親番			
図歴			

担当	製図	照査	承認	尺度	名称
	伊藤	野口	本木	1/5	DKC アルミニウムグレーチング AGS15−2033−2(ノンスリップタイプ) ステンレス枠:LSM−20 ます穴:250mm×250mm 歩行用:3.5kN/m²
2022年11月1日				三角法	図番 A−E3−01355
第一機材株式会社					