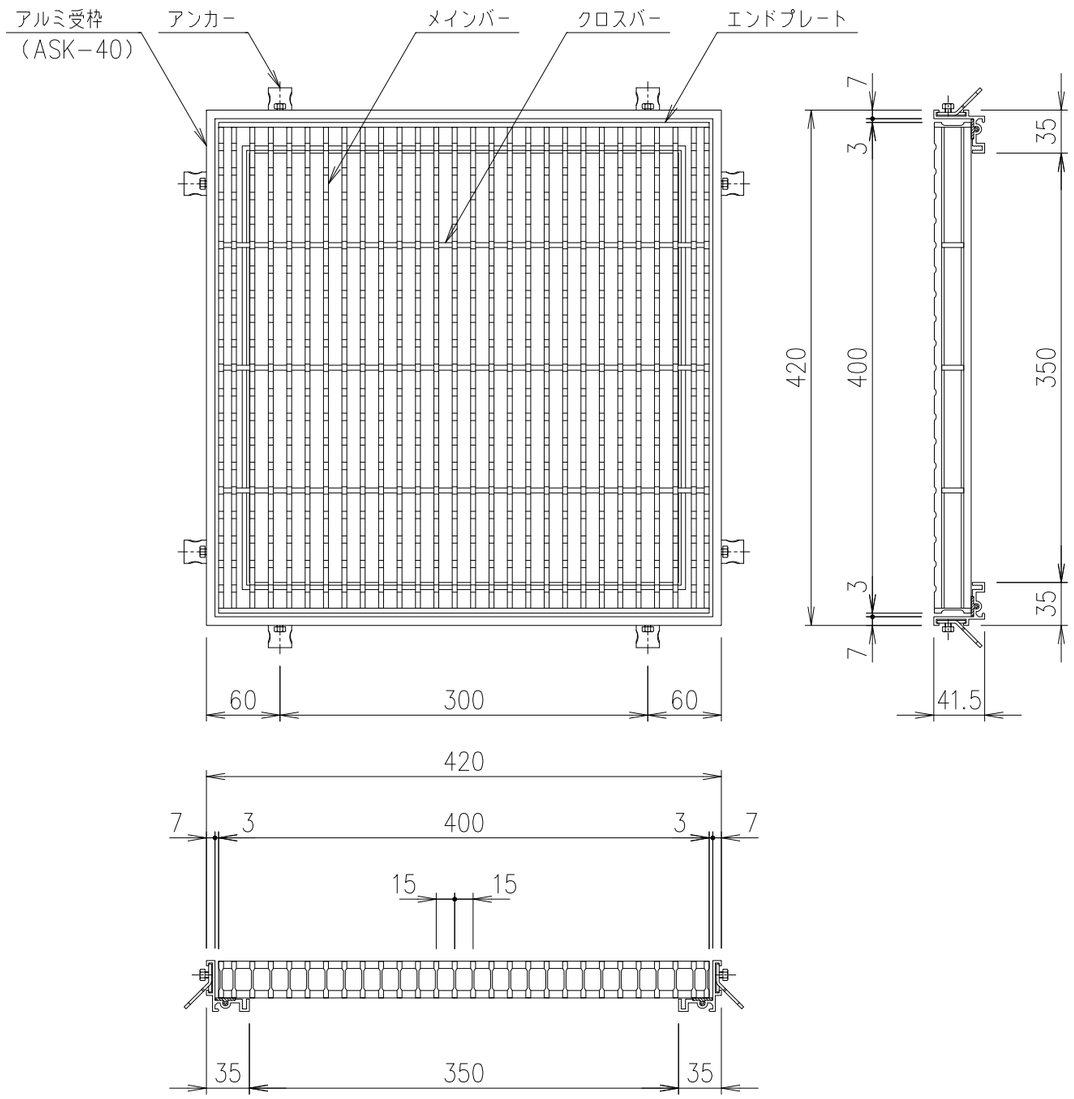

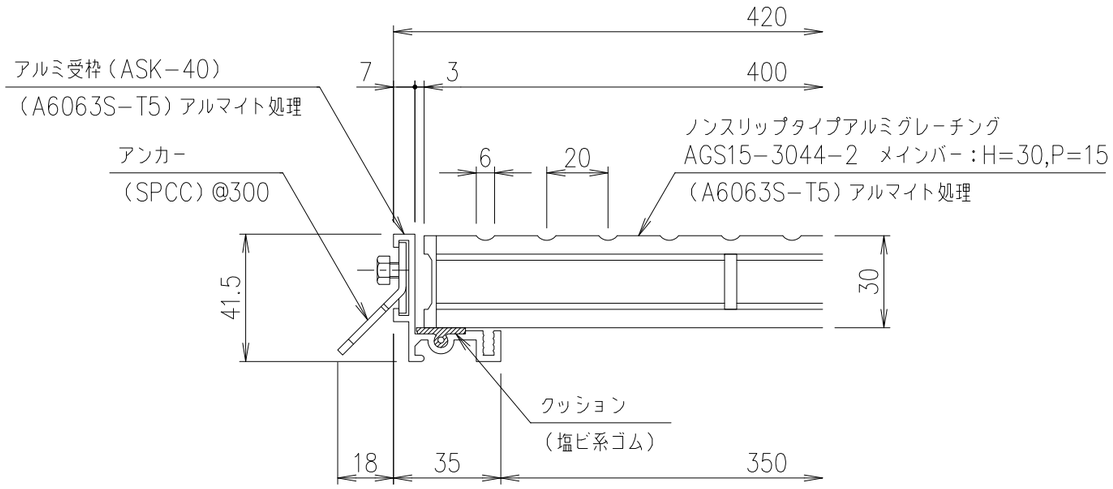

受枠 断面詳細図 S=1/2

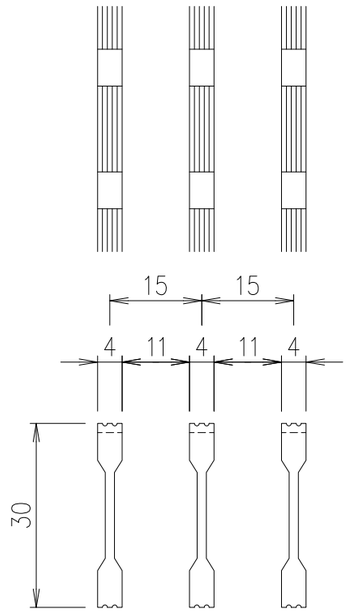

メインバーピッチ詳細図 S=1/1

項番	名称	材質	個数	kg/個	記事
	アルミ受枠(ASK−40)	A6063S−T5		1.3 kg/m組	アルマイト処理
	グレーチング	A6063S−T5		2.6	アルマイト処理

記号	内容	日付	編集
親番			
図歴			

担当	製図	照査	承認	尺度	名称
	野口	千葉	金子	1/5	DKC アルミニウムグレーチング AGS15−3044−2(ノンスリップタイプ) ます穴:□350mm アルミ枠:ASK−40
平成 年 月 日				三角法	図番 A−E3−01015
第一機材株式会社					