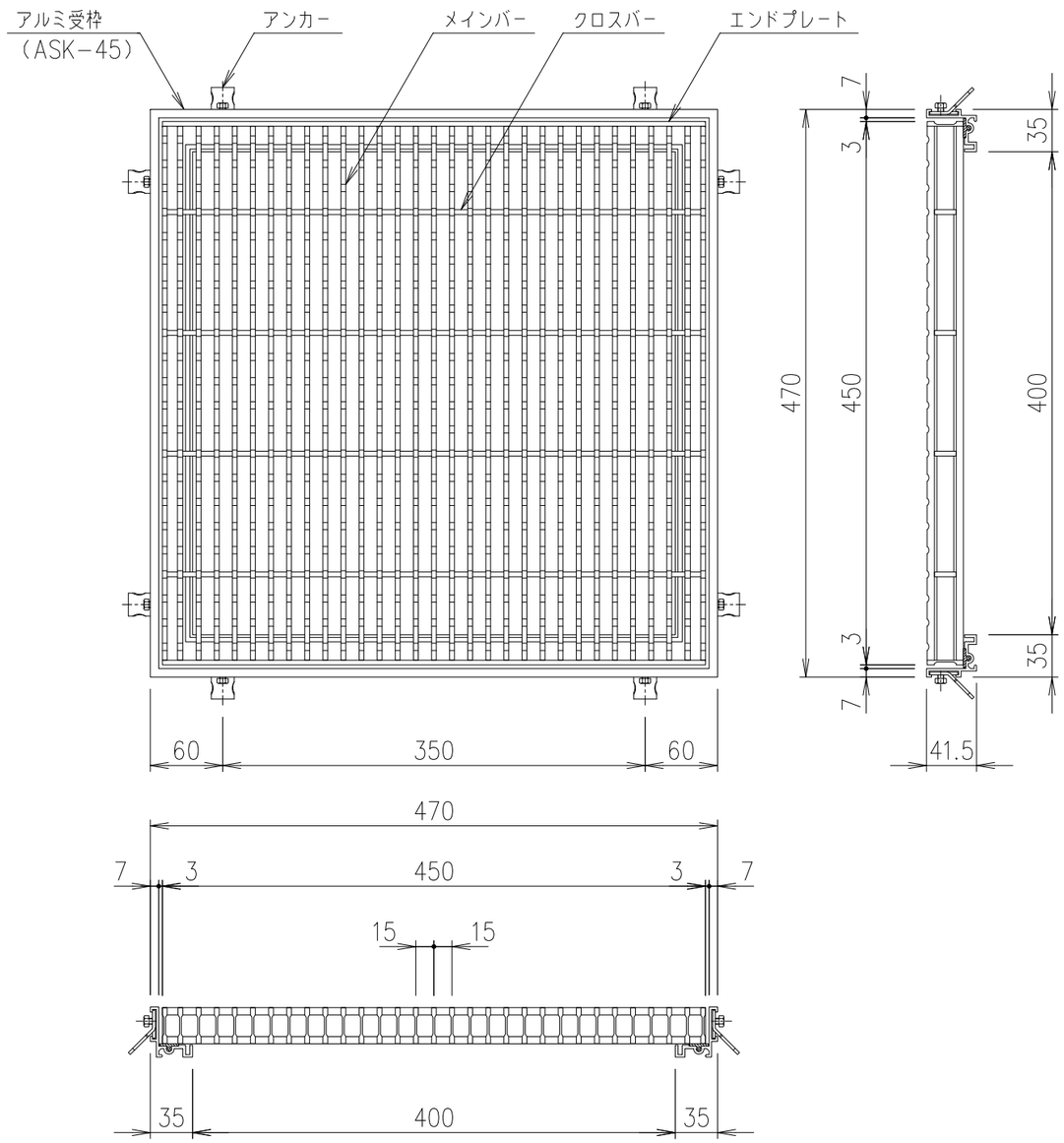

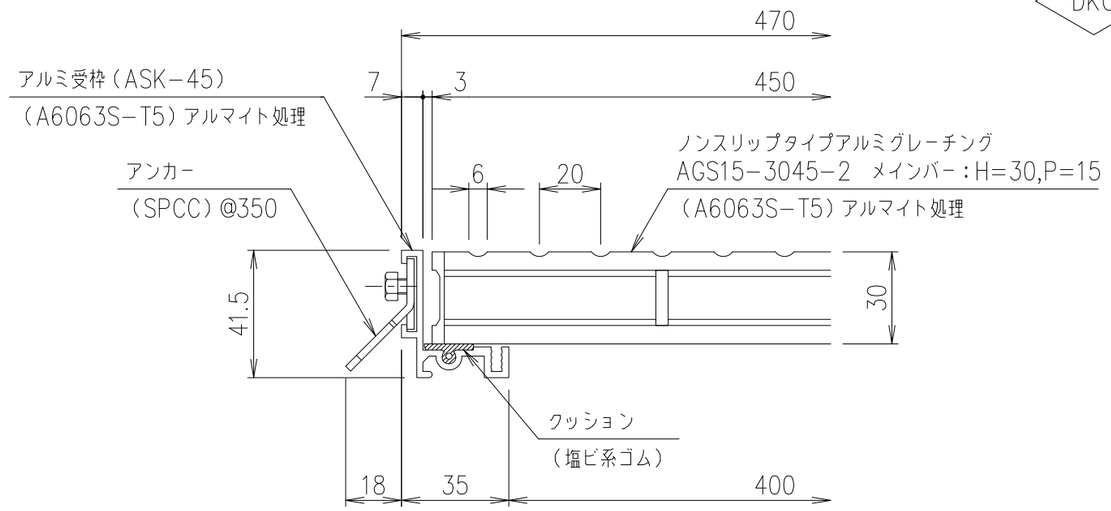

受枠 断面詳細図 S=1/2

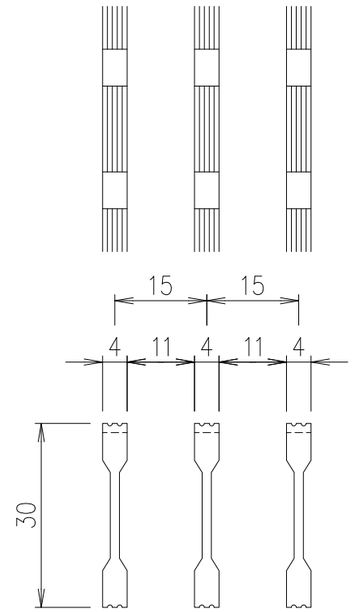

メインバーピッチ詳細図 S=1/1

項番	名称	材質	個数	kg/個	記事
	アルミ受枠(ASK−45)	A6063S−T5		1.5 kg/m組	アルマイト処理
	グレーチング	A6063S−T5		3.2	アルマイト処理

記号	内容	日付	編集
親番			
図歴			

担当	製図	照査	承認
	野口	千葉	金子

平成 年 月 日

第一機材株式会社

1/5 尺度

三角法

名称: DKC アルミニウムグレーチング
AGS15−3045−2(ノンスリップタイプ)
ます穴:□400mm アルミ枠:ASK−45

図番: A−E3−01016