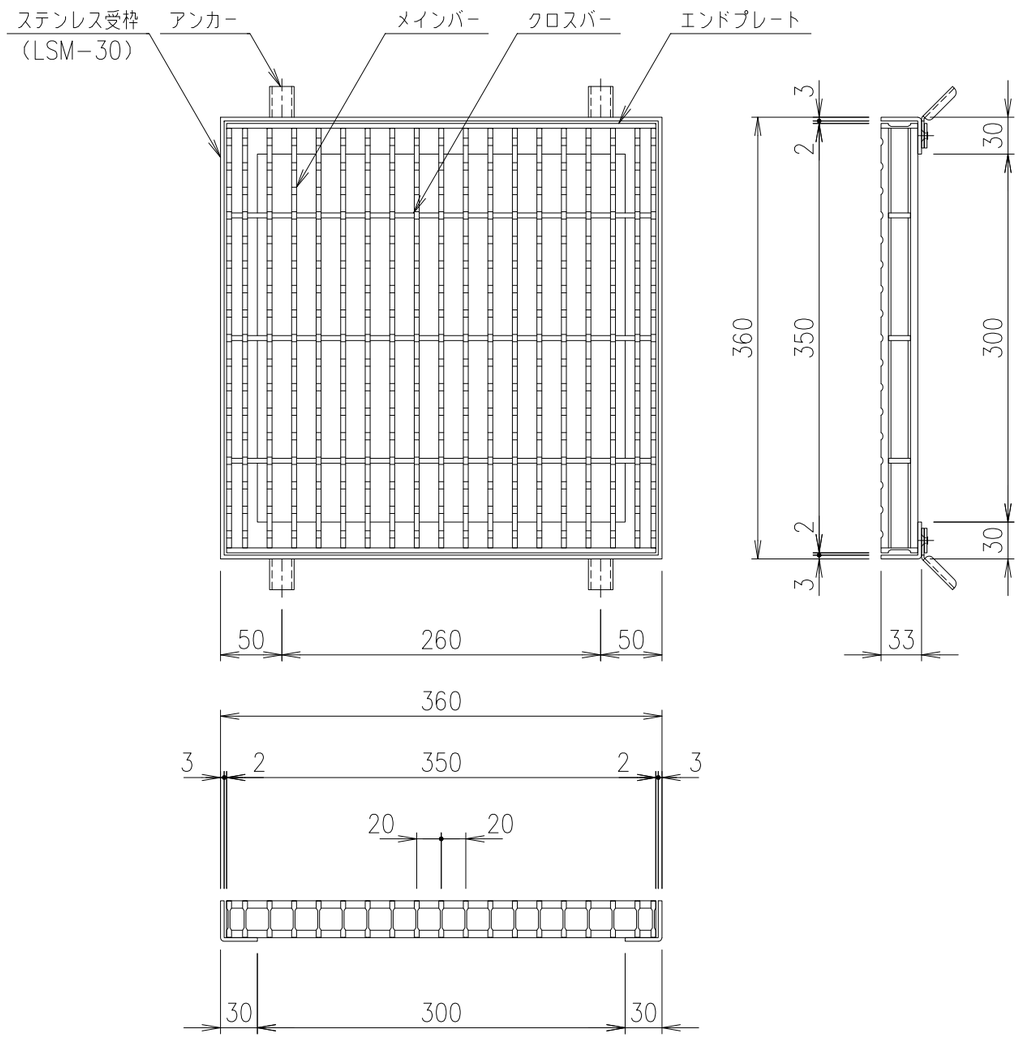

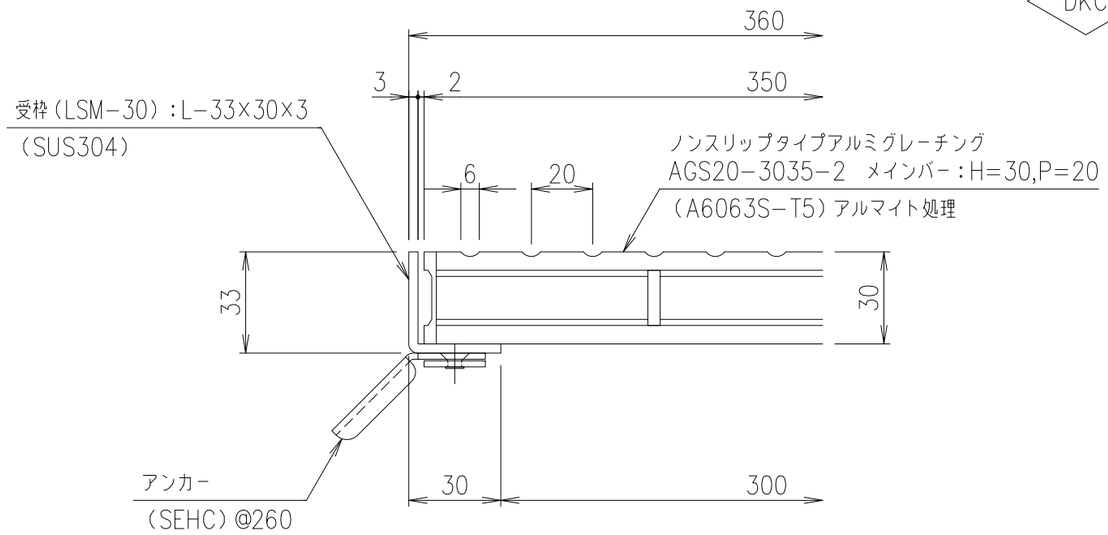

受枠 断面詳細図 S=1/2

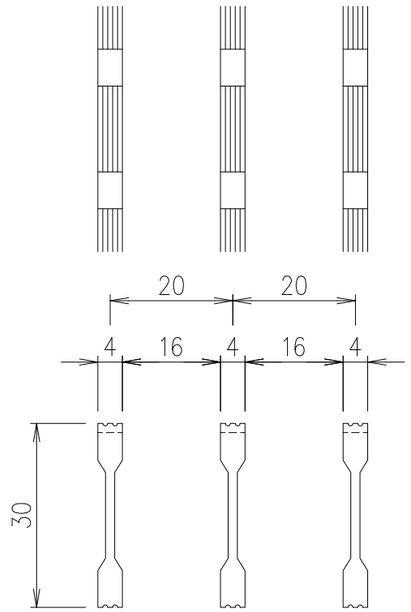

メインバーピッチ詳細図 S=1/1

項番	名称	材質	個数	kg/個	記事
	ステンレス受枠(LSM−30)	SUS304		1.9 kg/m組	L−33×30×3
	グレーチング	A6063S−T5		1.6	アルマイト処理

記号	内容	日付	編集
親番			
図歴			

担当	製図	照査	承認	尺度	名称
	野口	千葉	金子	1/5	DKC アルミニウムグレーチング AGS20−3035−2(ノンスリップタイプ) ます穴:□300mm ステンレス枠:LSM−30
平成 年 月 日				三角法	図番
第一機材株式会社					A−E3−01038