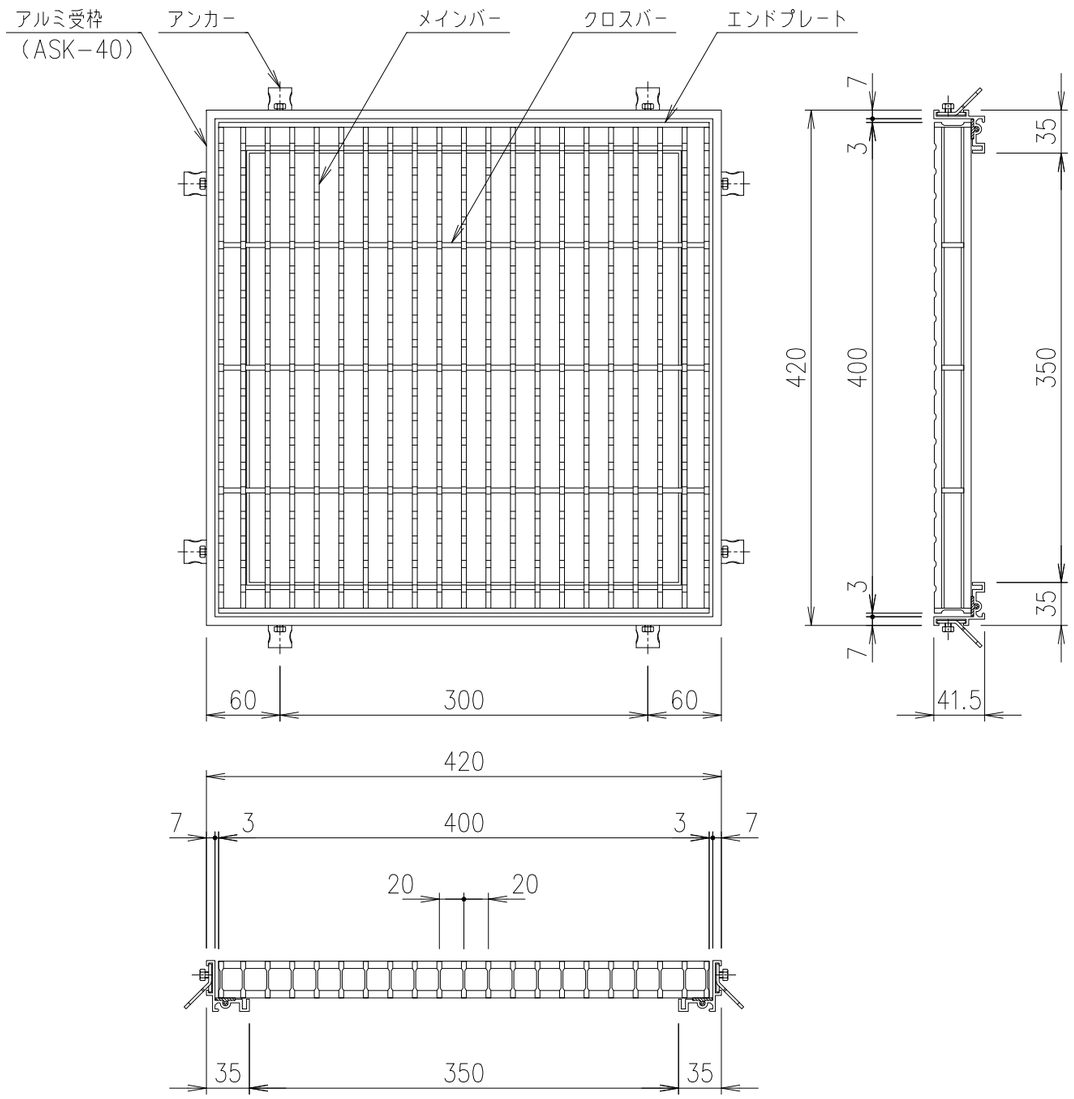


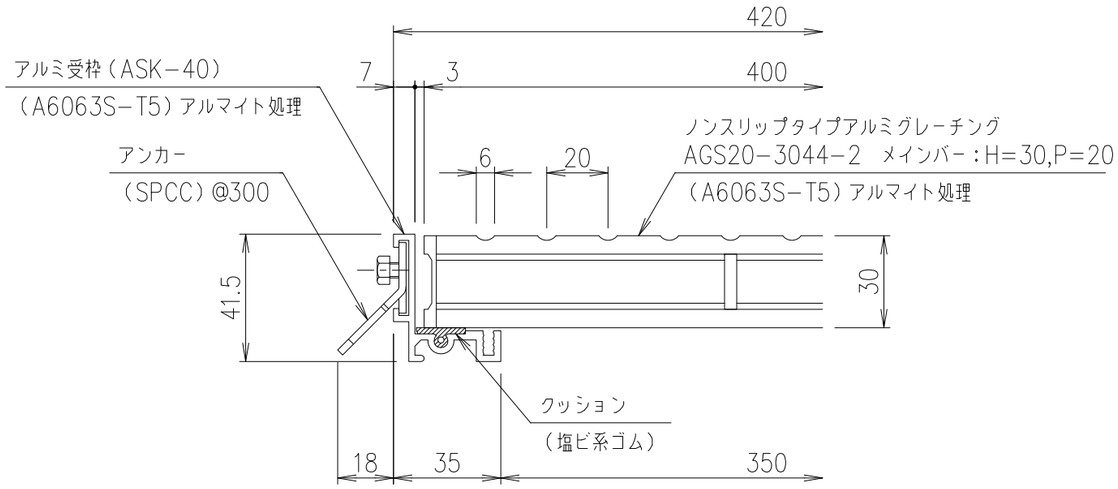


受枠 断面詳細図　S=1/2

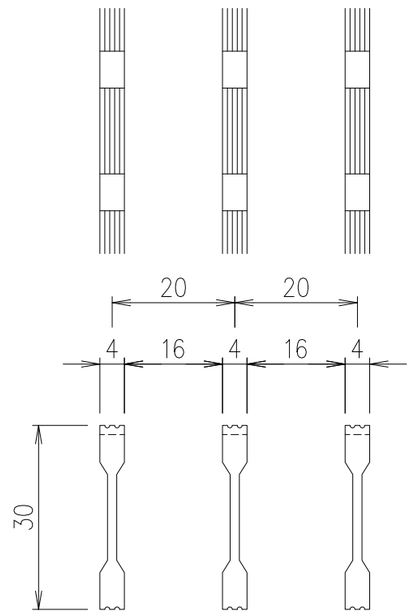


メインバーピッチ詳細図　S=1/1

| 項番 | 名称 | 材質 | 個数 | kg／個 | 記事 |
|---|---|---|---|---|---|
| | アルミ受枠（ASK−40） | A6063S−T5 | | 1.3 kg/m組 | アルマイト処理 |
| | グレーチング | A6063S−T5 | | 2.1 | アルマイト処理 |

| 記号 | 内容 | 日付 | 編集 |
|---|---|---|---|
| | | | |
| | | | |
| | | | |
| | | | |
| 親番 | | | |
| 図歴 | | | |

| 担当 | 製図 | 照査 | 承認 | 尺度 | 名称 |
|---|---|---|---|---|---|
| | 野口 | 千葉 | 金子 | 1/5 | DKC　アルミニウムグレーチング<br>AGS20−3044−2（ノンスリップタイプ）<br>ます穴：□350mm　アルミ枠：ASK−40 |
| 平成　年　月　日 | | | | 三角法 | 図番 A−E3−01021 |
| 第一機材株式会社 | | | | | |