DKC

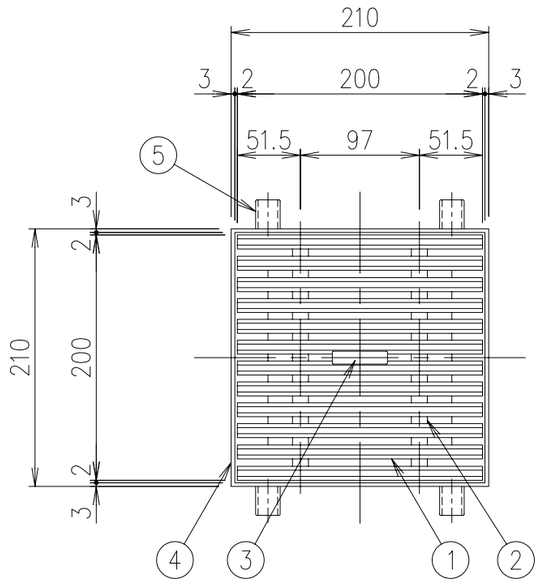

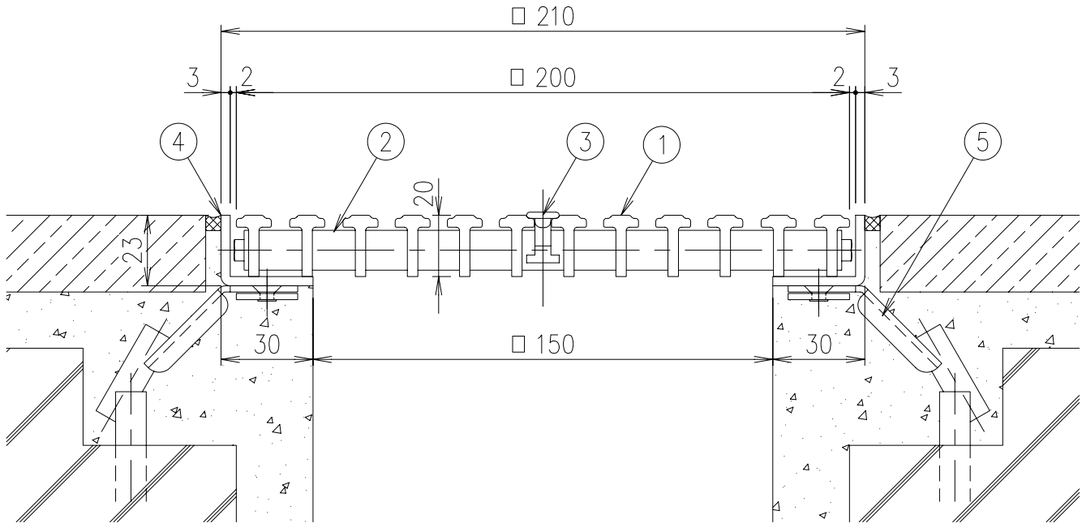

SFG−M−2020（B・G・P・A・S・M・D・K） 断面詳細図 S=1/2

◆ ベージュ（B）・ライトグレー（G）・ピンク（P）・ブルー（A）・ホワイト（S）
ナチュラルウッド（M）・ダークグレー（D）・ブラック（K）の8色からお選び下さい。

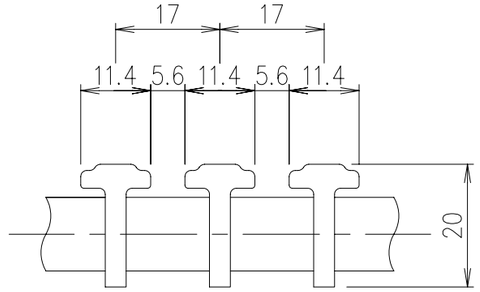

メインバー詳細図 S=1/1

項番	名称	材質	個数	kg／個	記事
5	アンカー	SEHC		0.8 kg/m組	
4	受枠	SUS304			L−23×30×3（LSM−20）
3	取手	硬質塩ビ樹脂		0.5 kg/枚	
2	クロスバー	硬質塩ビ樹脂 + SUS304			
1	メインバー	軟・硬質塩ビ樹脂			

記号	内容	日付	編集
A	仕様変更、寸法変更	H28.5.10	千葉
親番			
図歴			

担当	製図	照査	承認	1/5	名称	DKC ソフトグレーチング ます蓋 SFG−M−2020 （B・G・P・A・S・M・D・K）
	成田	水野	本木	尺度		
平成 年 月 日				三角法	図番	A−E3−00697A
第一機材株式会社						