DKC

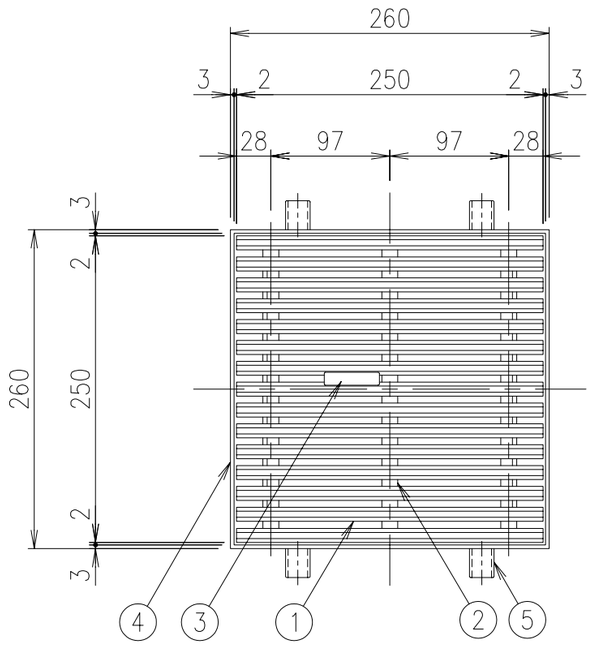

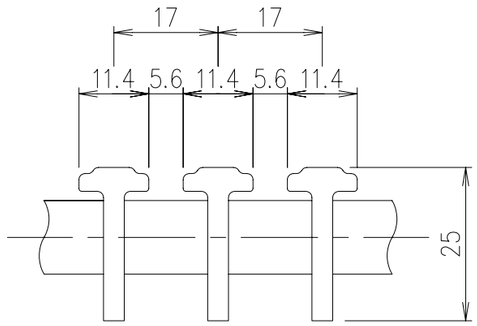

メインバー詳細図　S=1/1

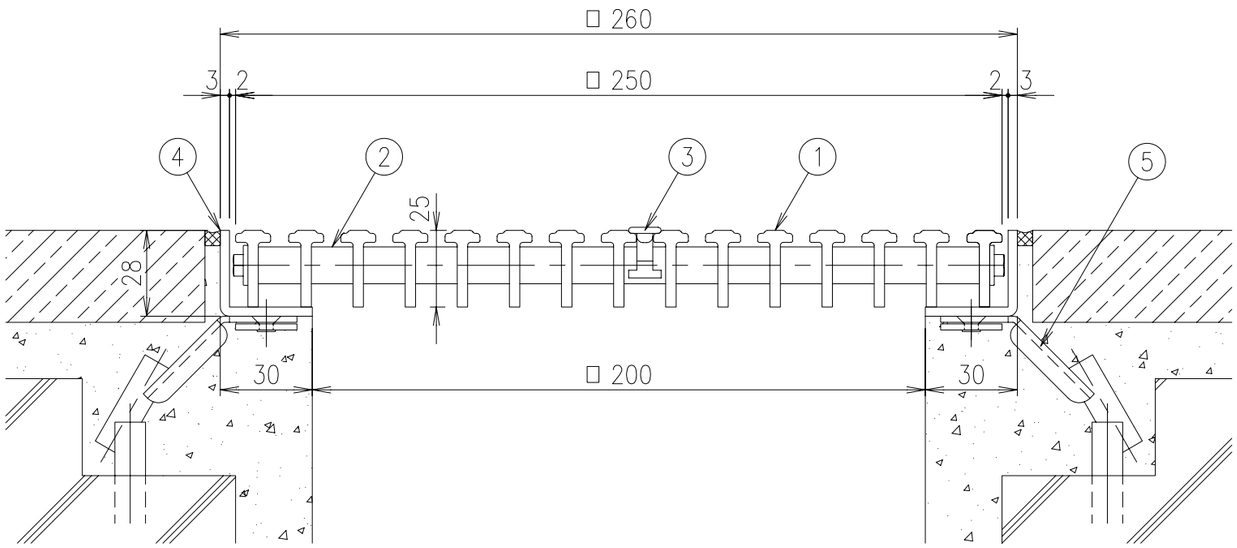

SFG−M−2525（B・G・P・A・S・M・D・K）断面詳細図　S=1/2

◆ ベージュ（B）・ライトグレー（G）・ピンク（P）・ブルー（A）・ホワイト（S）
ナチュラルウッド（M）・ダークグレー（D）・ブラック（K）の8色からお選び下さい。

項番	名称	材質		個数	kg／個	記事
5	アンカー	SEHC		1.2 kg/m組		
4	受枠	SUS304				L−28×30×3（LSM−25）
3	取手	硬質塩ビ樹脂		0.8 kg/枚		
2	クロスバー	硬質塩ビ樹脂 ＋ SUS304				
1	メインバー	軟・硬質塩ビ樹脂				

記号	内容	日付	編集
A	仕様変更、寸法変更	H28.5.10	千葉
親番			
図歴			

担当	製図	照査	承認	1/5	名称	DKC ソフトグレーチング ます蓋
	成田	水野	本木	尺度		SFG−M−2525（B・G・P・A・S・M・D・K）
平成　年　月　日				三角法	図番	A−E3−00701A
第一機材株式会社						