DKC

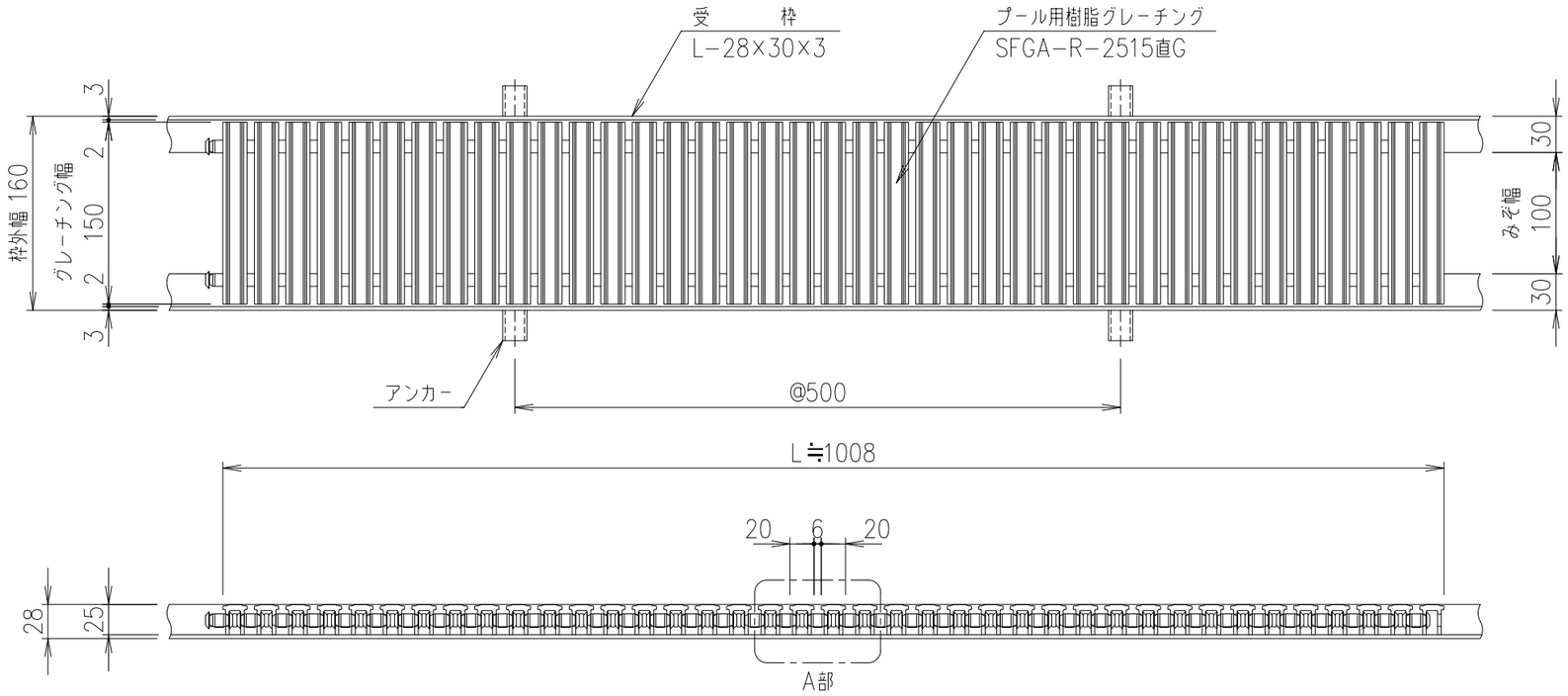

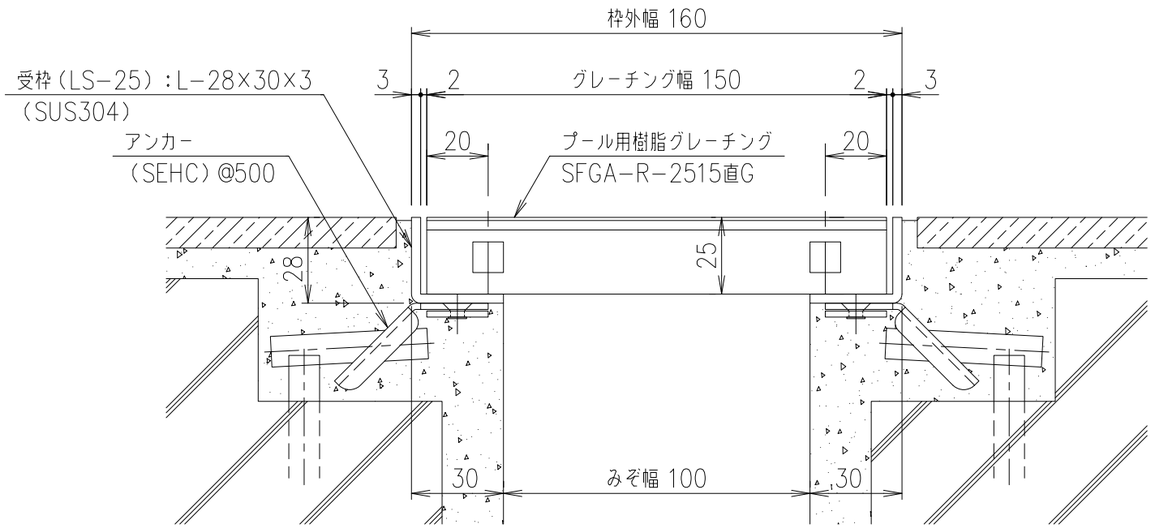

断面詳細図　S=1/2

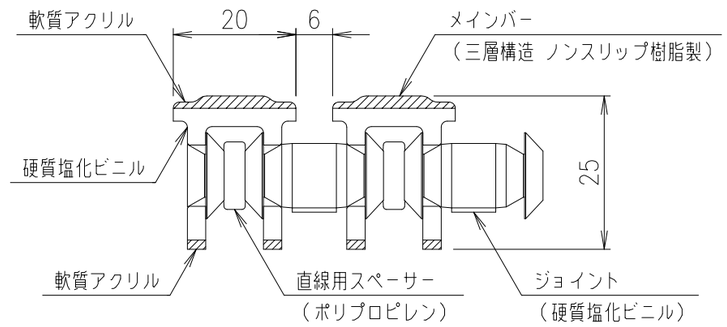

A部拡大図　S=1/1

項番	名称	材質	個数	kg／個	記事
	受　　枠	SUS304		2.7 kg/m組	
	樹脂グレーチング			1.9	色：ライトグレー

記号	内容	日付	編集
親番			
図歴			

担当	製図	照査	承認	尺度	名称
	中川	野口	本木	1/5	DKC　プール用樹脂グレーチング SFGA−R−2515直G（ノンスリップタイプ） みぞ幅 100mm
2020 年 6 月 24日				三角法	図番
第一機材株式会社					A−E3−01181