## 木下地施工例

●参考施工断面図　～木下地施工対応の受枠も製作いたします。　詳細はお問い合わせください。～

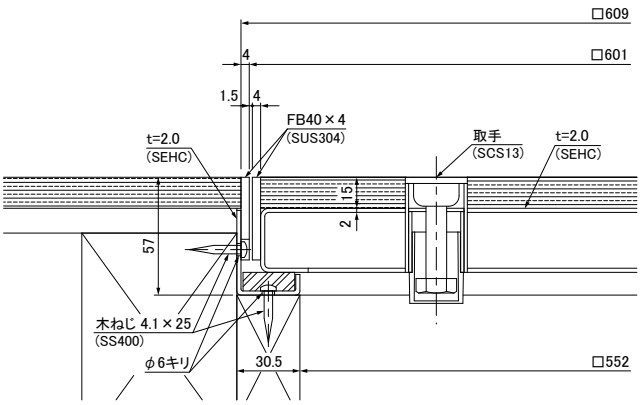


木下地用***MKP-7S*** 600 貼代15㎜

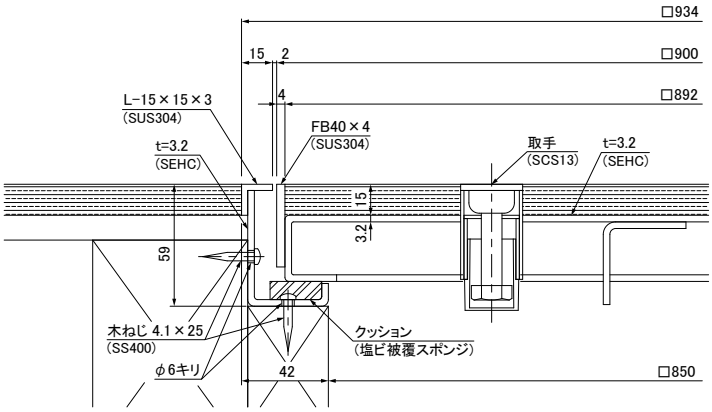


木下地用***BH-7S 900*** 貼代15㎜

## 施錠型 フロアーハッチ・マシンハッチの開閉について

**1.**開閉ハンドル：***MF-44***にてキャップを外す。

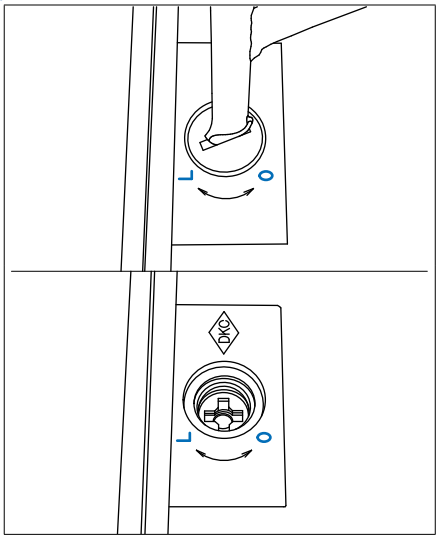


**2.**鍵：***MF-56***を下図のように差し込む。

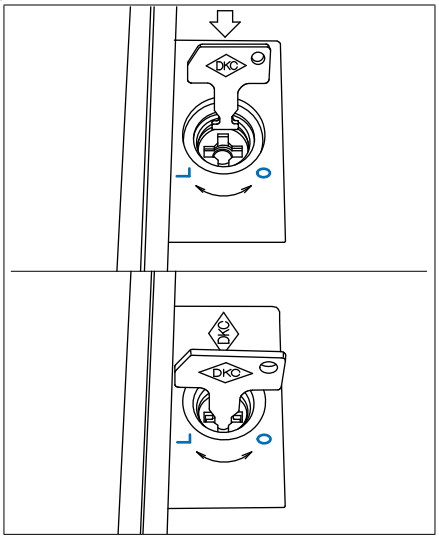


鍵：***MF-56***

開閉ハンドル：***MF-44***

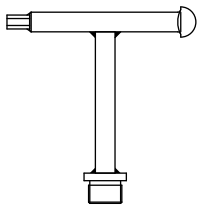

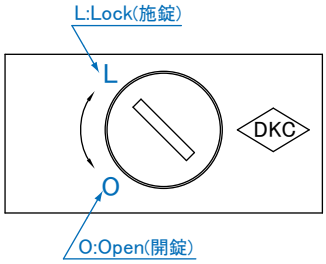


**3.**鍵：***MF-56***を"**O：Open**"の方向へ90°回し、開錠する。

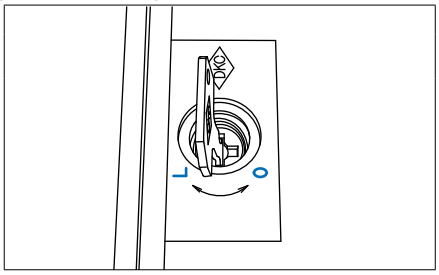


**4.**開閉ハンドル：***MF-44***をねじ込み、蓋を引き上げます。

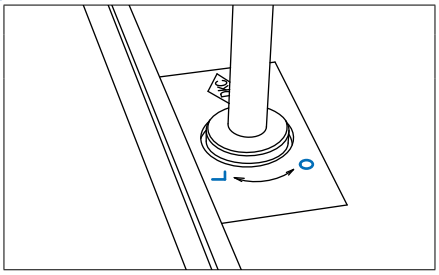


※蓋を閉める（施錠）方法は、手順を逆に行ってください。

対応製品


***H-7L,H-2L*** ..... *9-8*
***H-8L,H-4L*** ..... *9-10*
***BH-8SL,BH-7SL*** ..... *9-16,17*