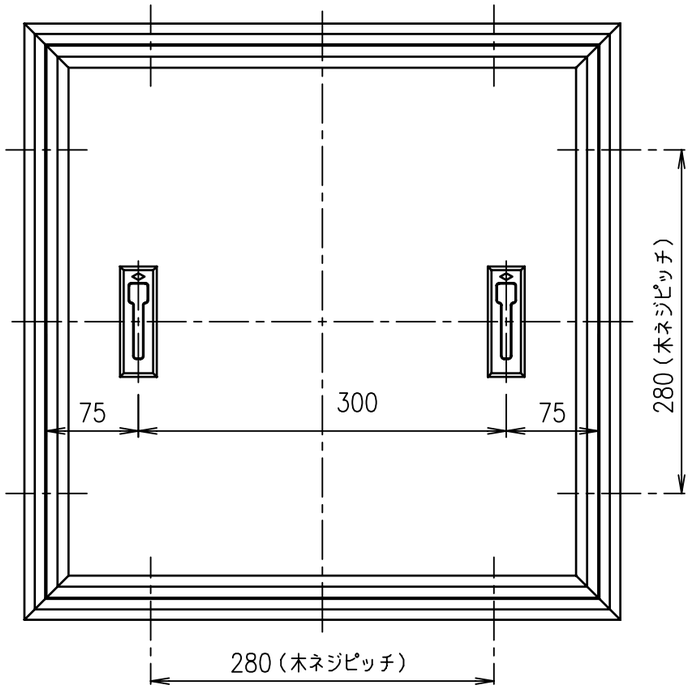

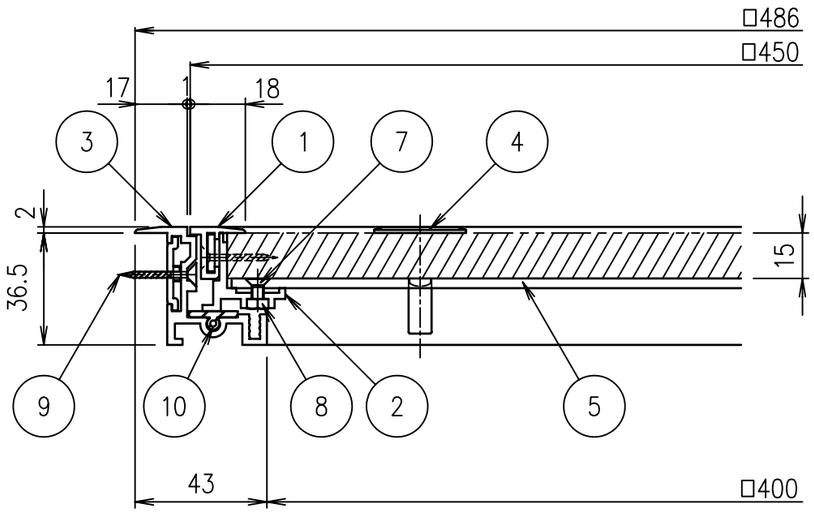

㋐ 合板厚み15用詳細図 S=1/2

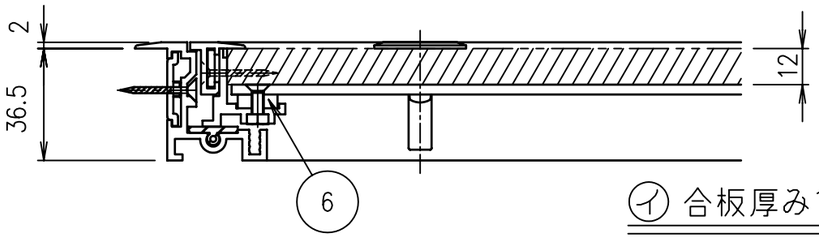

㋑ 合板厚み12用詳細図 S=1/2

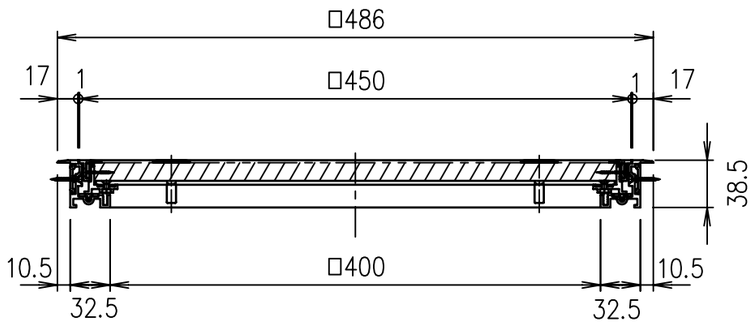

項番	名称	材質	個数	kg/個	記事
10	クッション	塩ビ系ゴム			
9	木ネジ	SS400			電気亜鉛メッキ
8	ナット	SS400			電気亜鉛メッキ
7	皿小ネジ	SS400			電気亜鉛メッキ
6	スペーサー	SS400			㋑12用に使用、電気亜鉛メッキ
5	底板	SGHC			t=3.2 、亜鉛メッキ
4	取手	ADC6			ヘアーライン仕上
3	外枠	A6063S-T5			陽極酸化塗装複合皮膜B
2	内枠	A6063S-T5			陽極酸化塗装複合皮膜B
1	内目地枠	A6063S-T5			陽極酸化塗装複合皮膜B

記号	内容	日付	編集
親番			
図歴			

担当	製図	照査	承認
	鴨川	鈴木	吉村

平成　年　月　日

第一機材株式会社

1/5 尺度

三角法

名称：DKC
木質フロアーハッチ
AH-G □450

図番：GB-E3-00063A