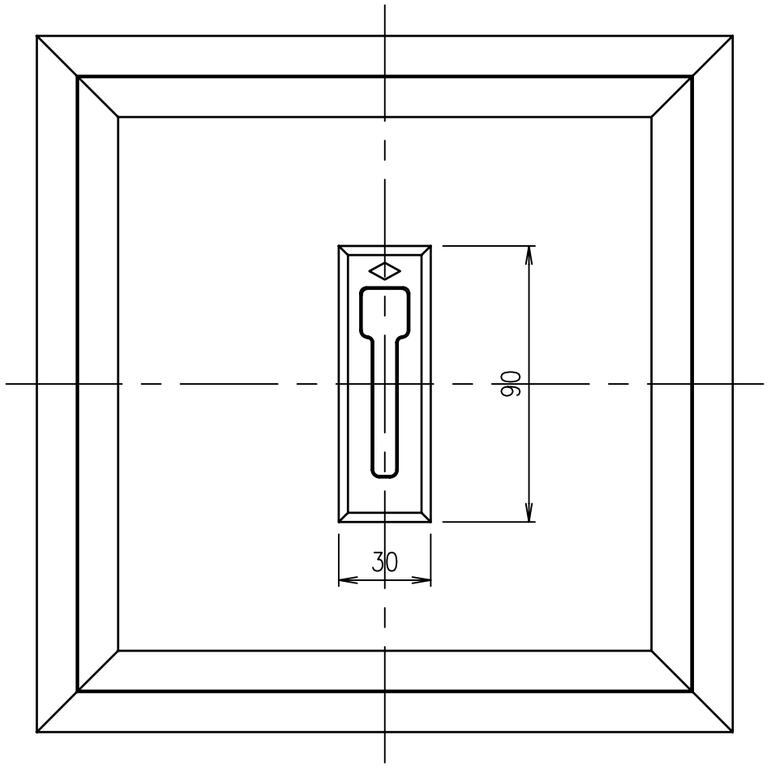

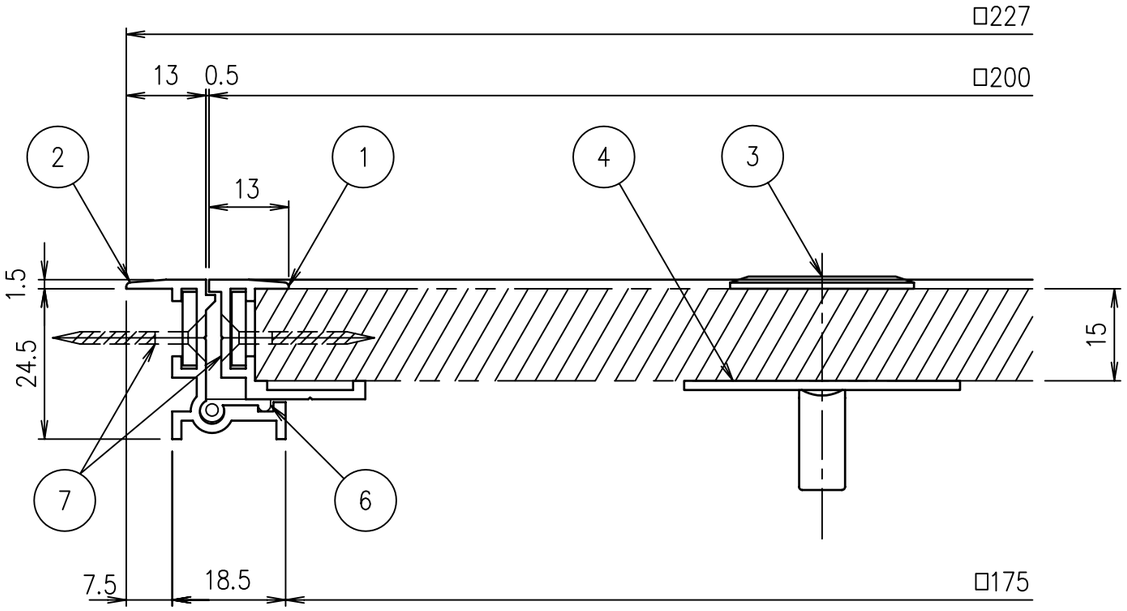

㋐合板厚み15用詳細図 S=1/1

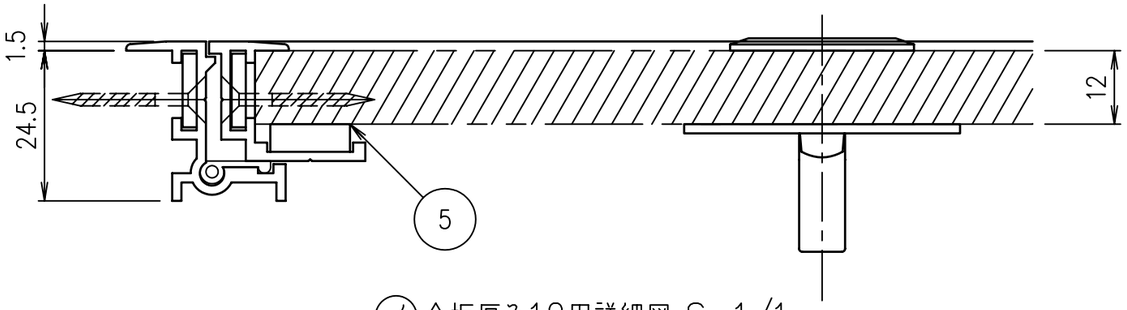

㋑合板厚み12用詳細図 S=1/1

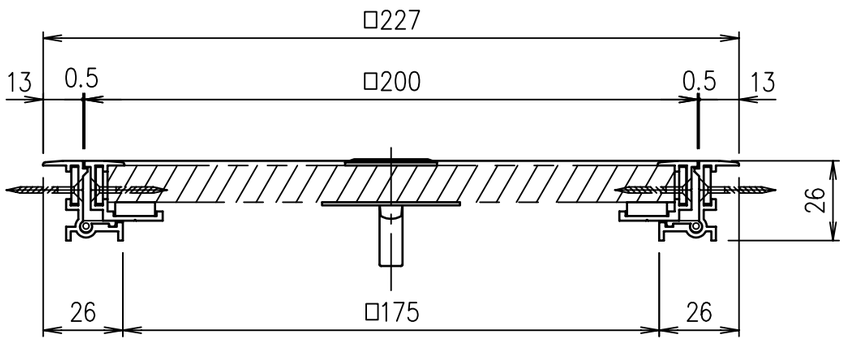

項番	名称	材質	個数	kg/個	記事
7	木ネジ	SS400			電気亜鉛めっき
6	クッション	塩ビ系ゴム			
5	スペーサー	SS400			㋑12用に使用、電気亜鉛めっき
4	取手取付プレート	A5052			
3	取手	ADC6			ヘアーライン仕上
2	外枠	A6063S-T5			陽極酸化塗装複合皮膜B
1	内枠	A6063S-T5			陽極酸化塗装複合皮膜B

記号	内容	日付	編集
親番			
図歴			

担当	製図	照査	承認	尺度	名称	図番
	鴨川	鈴木	吉村	1/2	DKC 木質フロアーハッチ AH-GS 200	GB-E3-00345
平成 18 年 5 月16日				三角法		
第一機材株式会社						