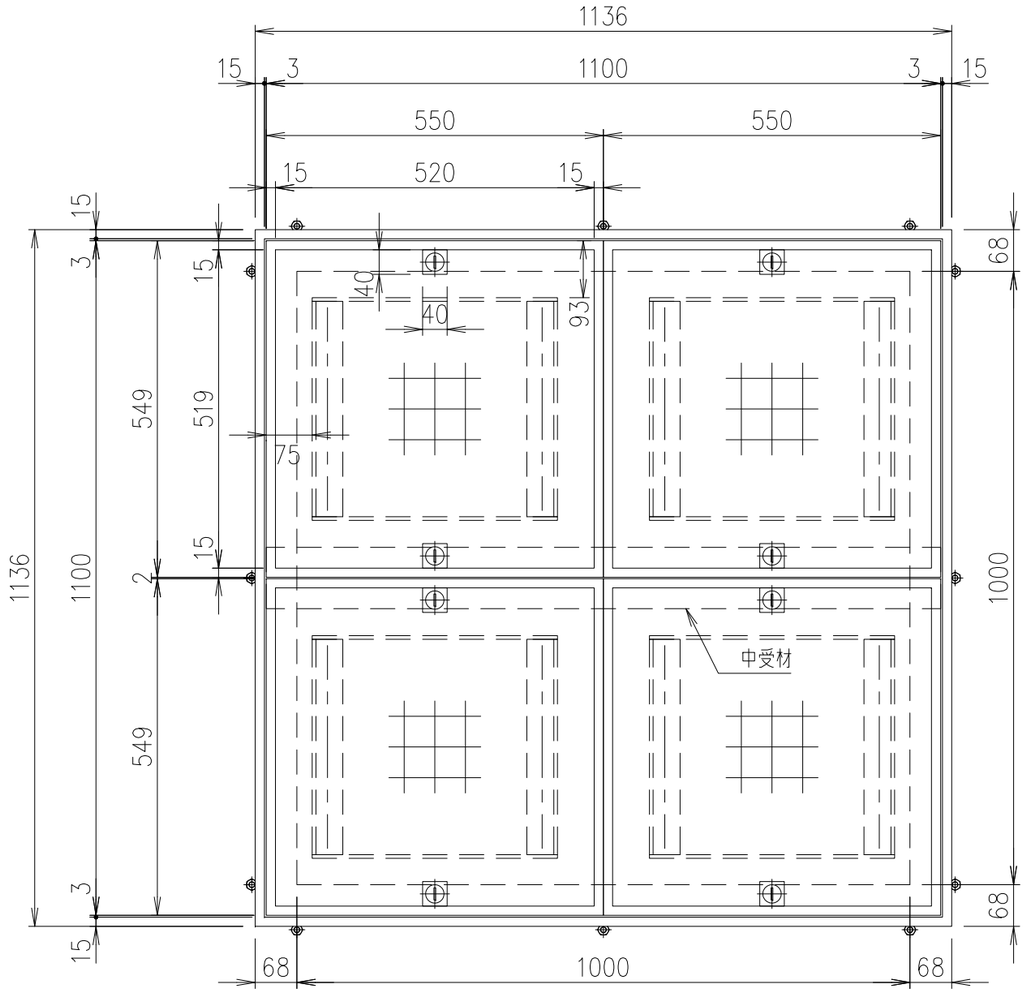

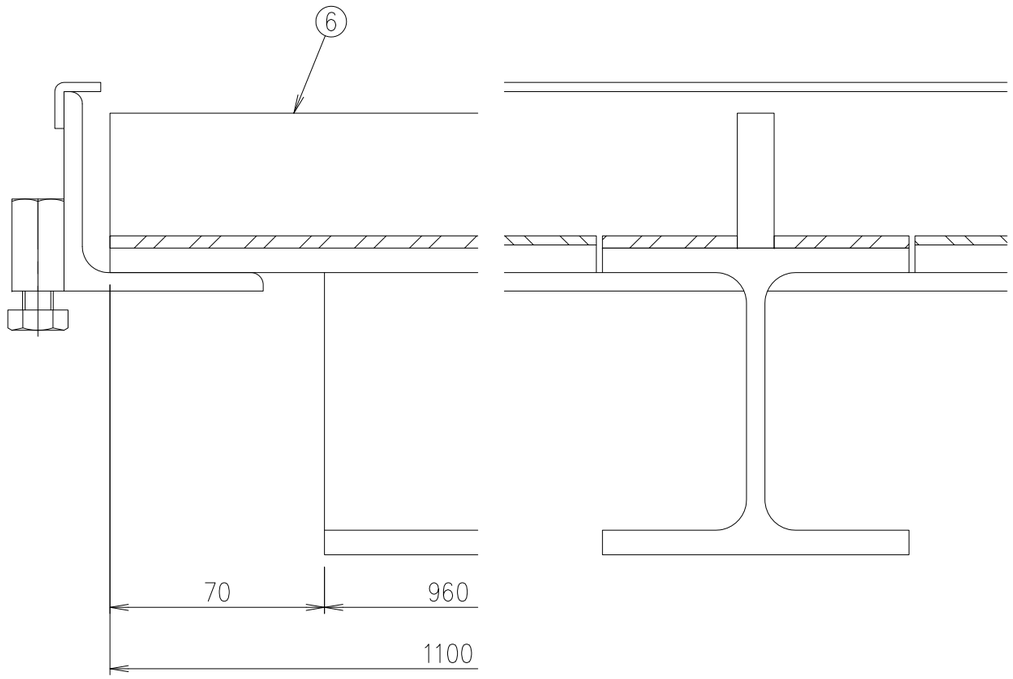

中受材 S=1/2

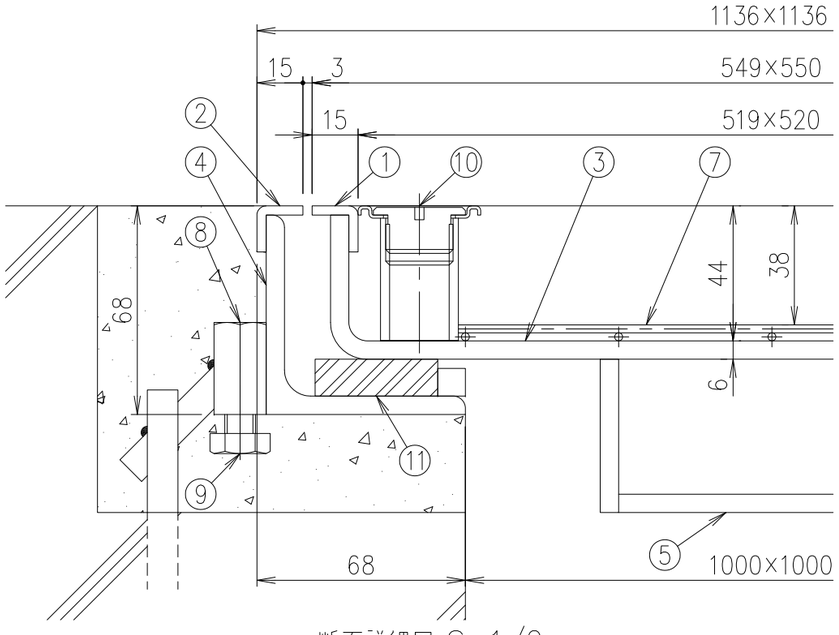

断面詳細図 S=1/2

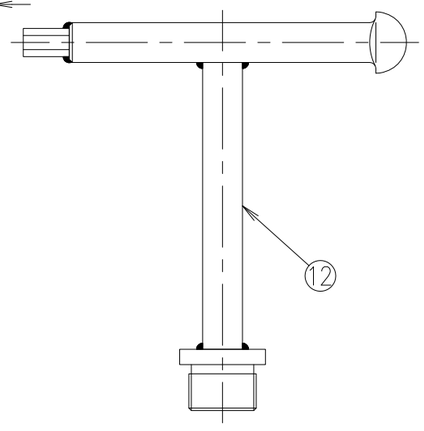

ハンドル（MF−44） S=1/2

計算重量　蓋：約25kg/枚
受枠：約34kg
中受材：約22kg

項番	名称	材質	個数	kg/個	記事
12	専用ハンドル	SS400			MF−44　電気亜鉛めっき
11	クッション	クロロプレン			
10	取手	SUS304			
9	アンカーボルト	SS400			タールエポキシ樹脂塗装2回塗
8	M10高ナット	SS400			タールエポキシ樹脂塗装2回塗
7	溶接金網	SS400			タールエポキシ樹脂塗装2回塗
6	中受材	SS400			タールエポキシ樹脂塗装2回塗
5	補強材	SS400			タールエポキシ樹脂塗装2回塗
4	受枠	SS400			タールエポキシ樹脂塗装2回塗
3	蓋	SS400			タールエポキシ樹脂塗装2回塗
2	外目地	SUS304			
1	内目地	SUS304			

記号	内容	日付	編集
親番			
図歴			

担当	製図	照査	承認	1/10	名称	DKC BH−8S−14（T−14） □ 1100
	鈴木（文）	小塚	気田	尺度		
平成　年　月　日				三角法	図番	B−E3−05135
第一機材株式会社						