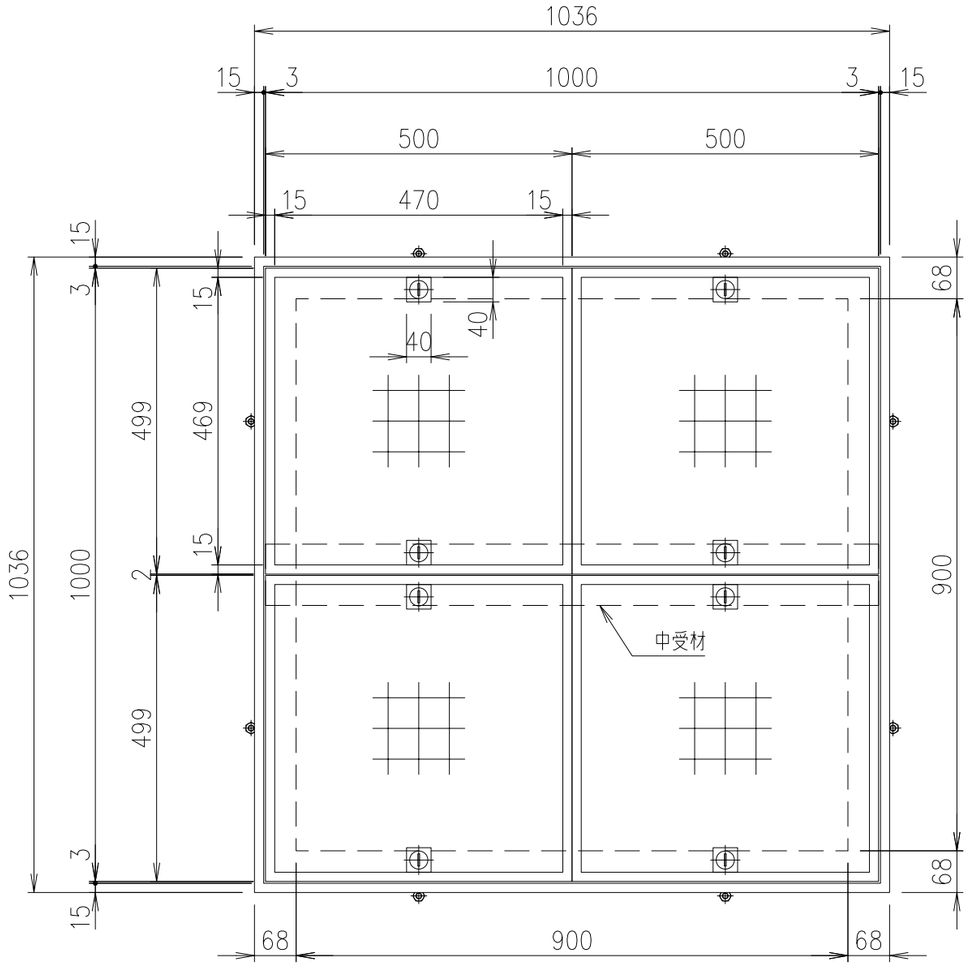


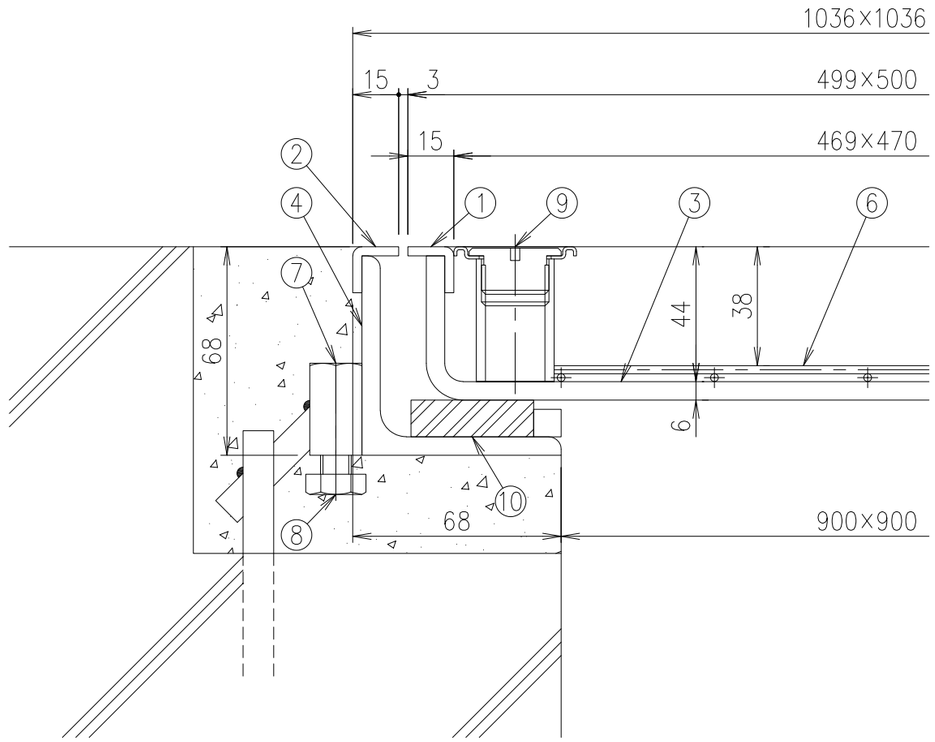


断面詳細図 S=1/2

計算重量　蓋：約17kg/枚（充填後：約39kg/枚）
受枠：約31kg
中受材：約15kg

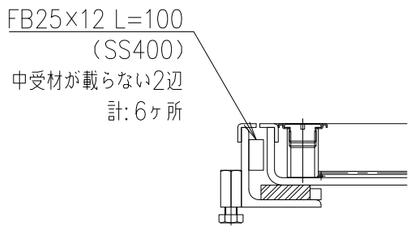


受枠ズレ止め詳細図 S=1/5

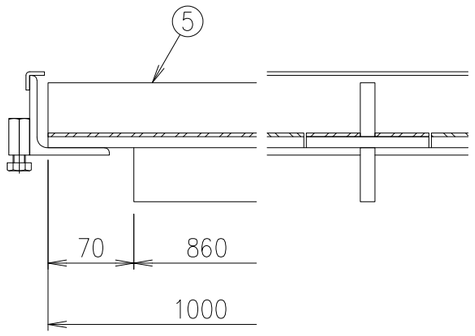


中受材 S=1/5

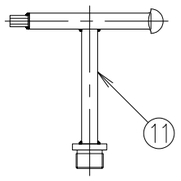


ハンドル（MF−44） S=1/5

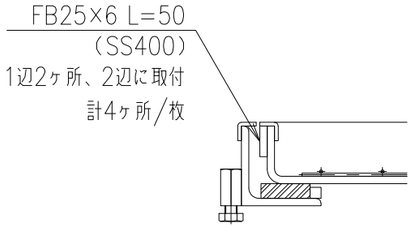


蓋ズレ止め詳細図 S=1/5

| 項番 | 名称 | 材質 | 個数 | kg/個 | 記事 |
|---|---|---|---|---|---|
| 11 | 専用ハンドル | SS400 | | | MF−44　電気亜鉛めっき |
| 10 | クッション | クロロプレン | | | |
| 9 | 取手 | SUS304 | | | |
| 8 | アンカーボルト | SS400 | | | タールエポキシ樹脂塗装2回塗 |
| 7 | M10高ナット | SS400 | | | タールエポキシ樹脂塗装2回塗 |
| 6 | 溶接金網 | SS400 | | | タールエポキシ樹脂塗装2回塗 |
| 5 | 中受材 | SS400 | | | タールエポキシ樹脂塗装2回塗 |
| 4 | 受枠 | SS400 | | | タールエポキシ樹脂塗装2回塗 |
| 3 | 底板 | SS400 | | | タールエポキシ樹脂塗装2回塗 |
| 2 | 外目地 | SUS304 | | | |
| 1 | 内目地 | SUS304 | | | |

| 記号 | 内容 | 日付 | 編集 |
|---|---|---|---|
| A | ズレ止め詳細図追加 | 2024.12.06 | 坂本 |
| | | | |
| | | | |
| | | | |
| 親番 | | | |
| 図歴 | | | |

| 担当 | 製図 | 照査 | 承認 | 尺度 | 名称 | DKC<br>BH−8S−2（T−2）<br>□ 1000 |
|---|---|---|---|---|---|---|
| | 鈴木（文） | 小塚 | 気田 | 1/10 | | |
| 平成　年　月　日 | | | | | | |
| 第一機材株式会社 | | | | 三角法 | 図番 | B−E3−05128A |