DKC

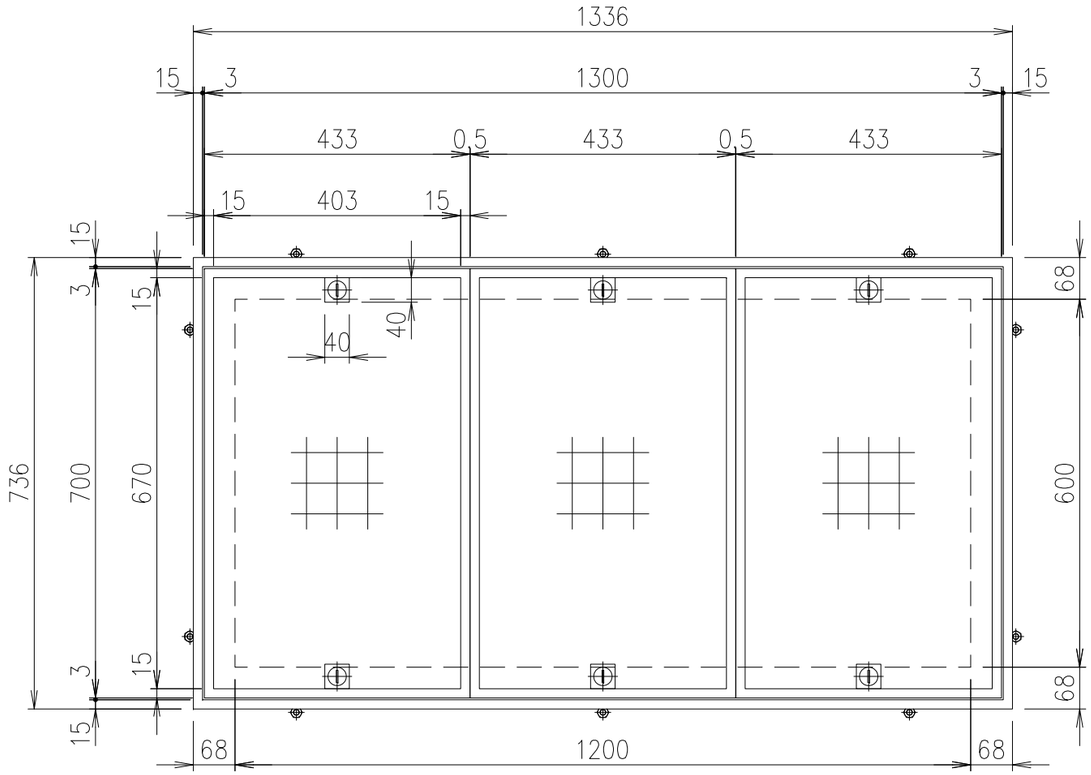

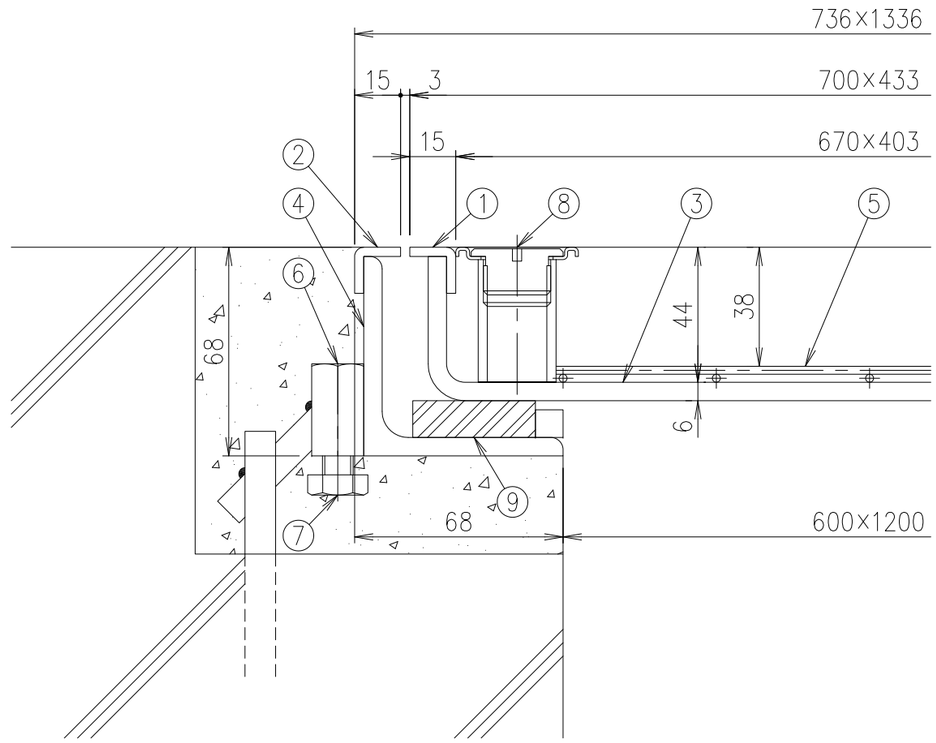

断面詳細図 S=1/2

計算重量　蓋：約21kg/枚
受枠：約31kg

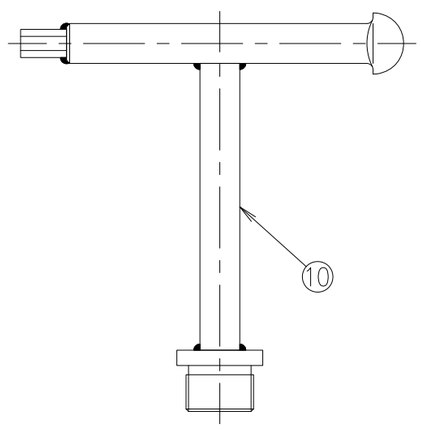

ハンドル（MF−44） S=1/2

項番	名称	材質	個数	kg／個	記事
10	専用ハンドル	SS400			MF−44　電気亜鉛めっき
9	クッション	クロロプレン			
8	取手	SUS304			
7	アンカーボルト	SS400			タールエポキシ樹脂塗装2回塗
6	M10高ナット	SS400			タールエポキシ樹脂塗装2回塗
5	溶接金網	SS400			タールエポキシ樹脂塗装2回塗
4	受枠	SS400			タールエポキシ樹脂塗装2回塗
3	底板	SS400			タールエポキシ樹脂塗装2回塗
2	外目地	SUS304			
1	内目地	SUS304			

記号	内容	日付	編集
親番			
図歴			

担当	製図	照査	承認	尺度	名称	DKC
	鈴木（文）	小塚	気田	1/10		BH−8S−2（T−2） 700×1300
平成　年　月　日						
第一機材株式会社				三角法	図番	B−E3−05130