DKC

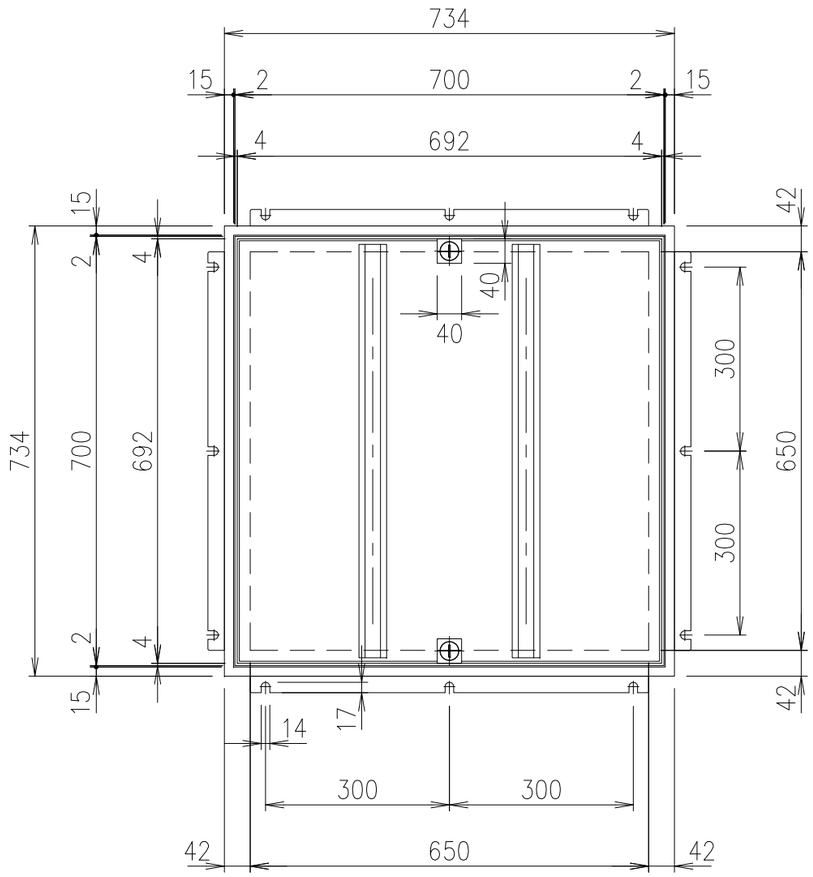

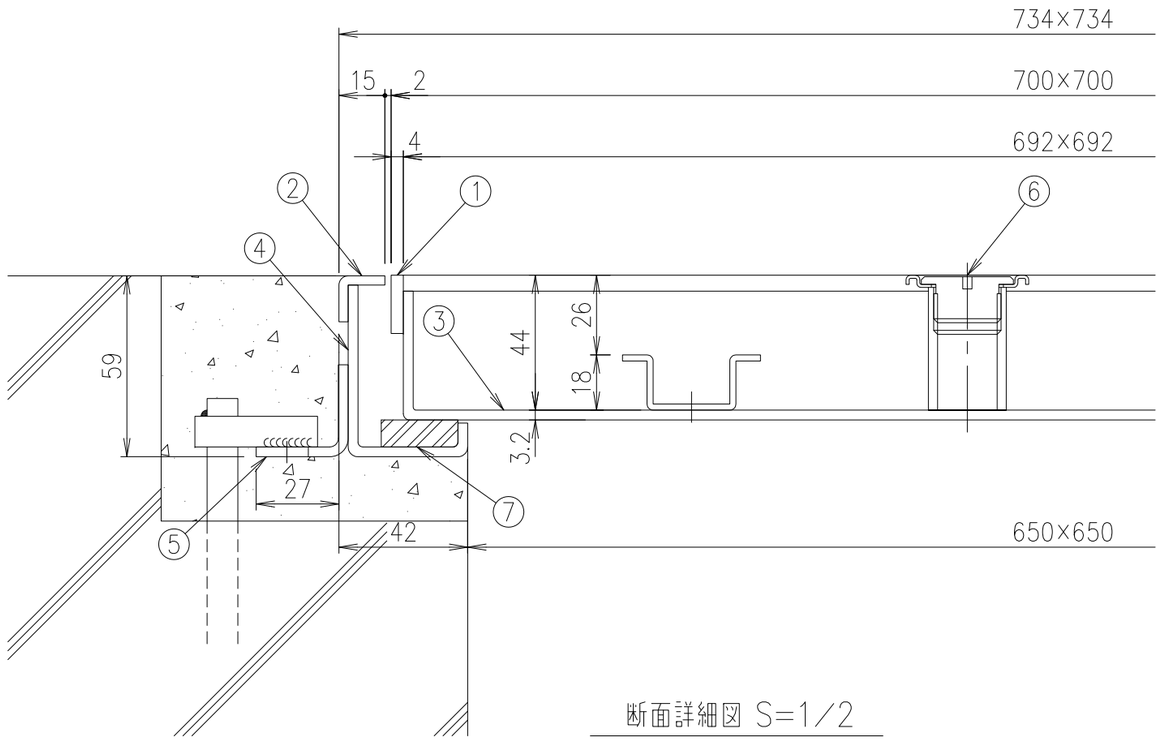

断面詳細図 S=1/2

計算重量　蓋：約19kg
受枠：約13kg

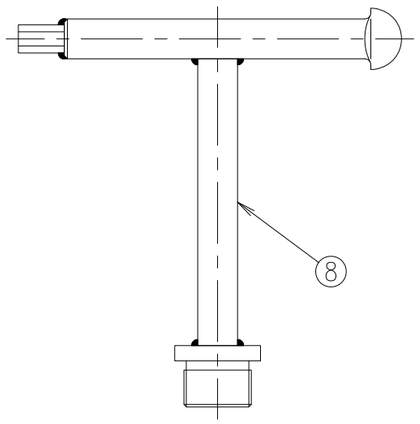

ハンドル（MF−44） S=1/2

項番	名称	材質	個数	kg/個	記事
8	専用ハンドル	SS400			MF−44　電気亜鉛めっき
7	クッション	塩ビ被覆スポンジ			
6	取手	SUS304			
5	アンカー	SEHC			焼付塗装
4	受枠	SEHC			焼付塗装
3	底板	SEHC			焼付塗装
2	外目地	SUS304			
1	内目地	SUS304			

記号	内容	日付	編集
親番			
図歴			

担当	製図	照査	承認	尺度	名称
	鈴木（文）	小塚	気田	1/10	DKC BH−8S−N（歩行用：3.5kN/m²） □700
平成　年　月　日				三角法	図番
第一機材株式会社					B−E3−05080